PIANTA PIANO TERRA - SCALA 1:100

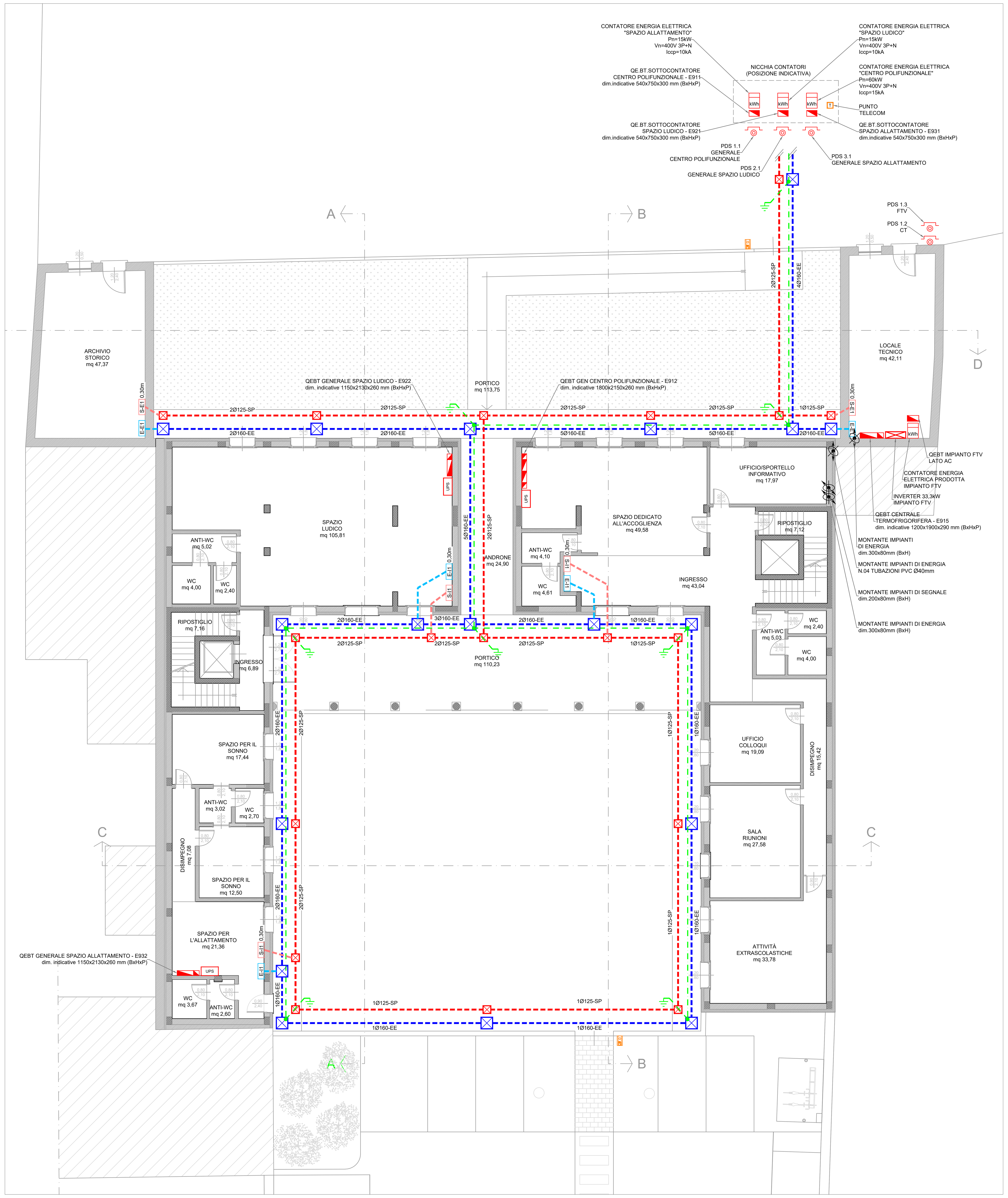

PIANTA PIANO COPERTURA - SCALA 1:100

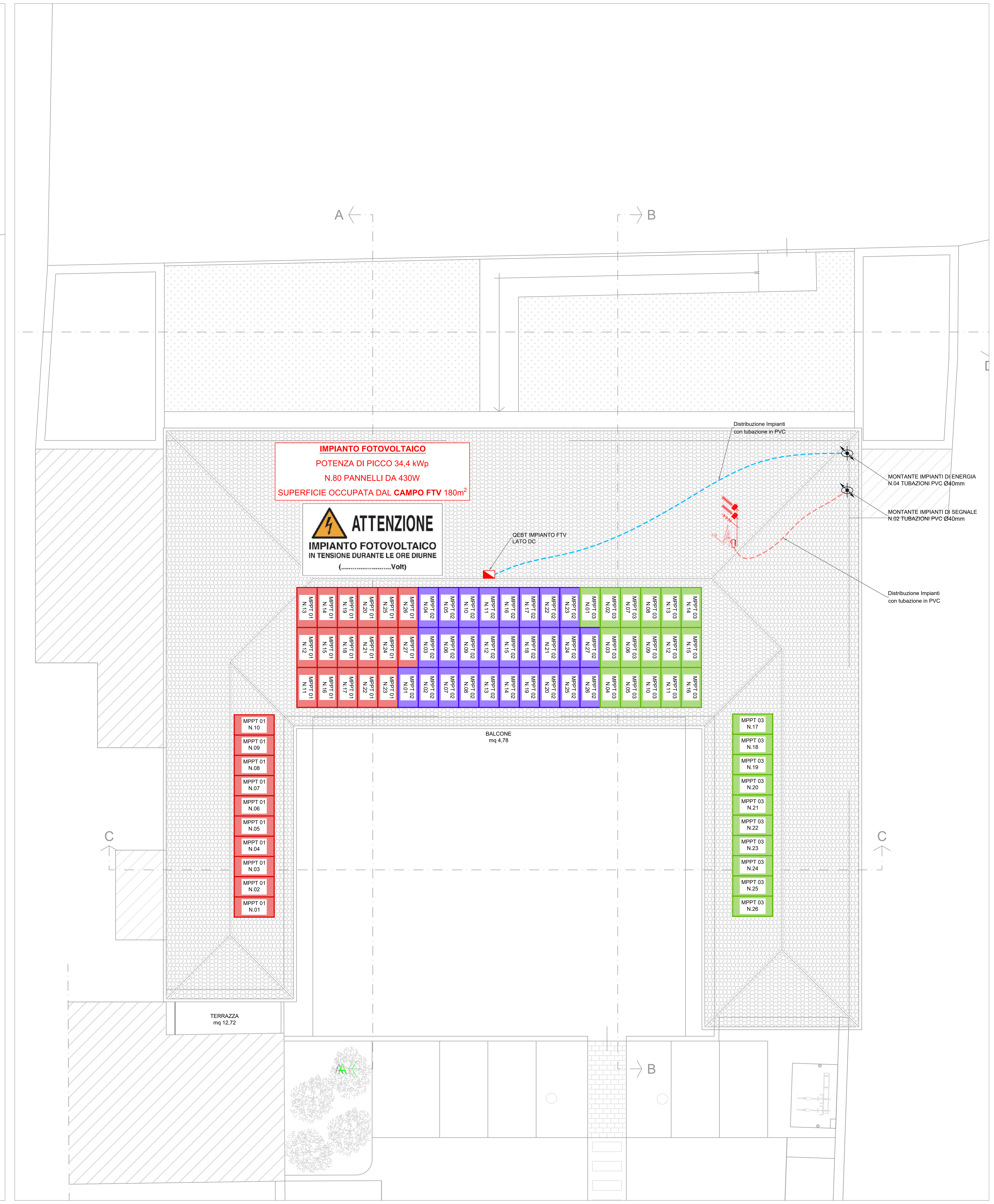

SIMB.	LEGENDA	TOT.
	DISTRIBUZIONE PRINCIPALE	
	CONTATORE ENTE DISTRIBUTORE / CONTATORE FOTOVOLTAICO -- --	
	QUADRO ELETTRICO -- --	
	PUNTO DI ARRIVO IMPIANTI DI TELEFONIA -- --	
	INVERTER TRIFASE 33,3 kW IMPIANTO FTV -- MARCA SOLAREDGE MODELLO SE33.3K o SIMILARE	
UPS	PREDISPOSIZIONE UPS TRIFASE/TRIFASE Pn: 10 kW - AUTONOMIA 15 min --	
	CAVIDOTTO IN PVC DA INTERRO PER PASSAGGIO IMPIANTI ELETTRICI DI ENERGIA - DIAMETRO ESTERNO Ø160 mm SERIE PESANTE DOPPIA PARETE --	
	CAVIDOTTO IN PVC DA INTERRO PER PASSAGGIO IMPIANTI SPECIALI - DIAMETRO ESTERNO Ø125 mm SERIE PESANTE DOPPIA PARETE --	
	POZZETTO ROMPITRATTA IN CLS DIM: 500x500x500mm PER DERIVAZIONI IMPIANTI DI BASSA TENSIONE SENZA FONDO COMPLETO DI CHIUSINO --	
	POZZETTO ROMPITRATTA IN CLS DIM: 400x400x400mm PER DERIVAZIONI IMPIANTI SPECIALI SENZA FONDO COMPLETO DI CHIUSINO --	
E-I1	SCATOLA DI DERIVAZIONE DA INCASSO "I1" - **GWT MINIMO RICHIESTO 850°C** DISTRIBUZIONE PRINCIPALE IMPIANTI ELETTRICI DI ENERGIA - dim. 516x202x80 mm (BxHxP) --	
S-I1	SCATOLA DI DERIVAZIONE DA INCASSO "I1" - **GWT MINIMO RICHIESTO 850°C** DISTRIBUZIONE PRINCIPALE IMPIANTI ELETTRICI DI SEGNALE - dim. 516x202x80 mm (BxHxP) --	
E-E1	SCATOLA DI DERIVAZIONE A PARETE IP55 "E1" - **GWT MINIMO RICHIESTO 850°C** DISTRIBUZIONE PRINCIPALE IMPIANTI ELETTRICI DI ENERGIA - dim. 300x220x120 mm (BxHxP) --	
S-E1	SCATOLA DI DERIVAZIONE A PARETE IP55 "E1" - **GWT MINIMO RICHIESTO 850°C** DISTRIBUZIONE PRINCIPALE IMPIANTI ELETTRICI DI SEGNALE - dim. 300x220x120 mm (BxHxP) --	
	PULSANTE DI SGANCIO ENERGIA ELETTRICA POSTO SOTTO VETRO FRANGIBILE --	
	COLONNE MONTANTI E DISCENDENTI IMPIANTI ELETTRICI DI ENERGIA E SEGNALE -- --	
	ANTENNA TV-SAT INSTALLATA IN COPERTURA --	
MPPT XX N. XX	PANNELLO FOTOVOLTAICO 430W -- MARCA PEIMAR MODELLO SF430M o SIMILARE	
	VIDEOCITOFONO DA ESTERNO --	
	DISTRIBUZIONE IMPIANTO DI TERRA	
	CORDA DI RAME NUDA RIGIDA S: 1x50mm² -- --	
	DISPERSORE A CROCE LUNGHEZZA PICCHETTO: 1,5m --	
	COLLEGAMENTO ALLA RETE ELETTROSALDATA DELL'IMPIANTO DI DISPERSIONE -- --	
	COLLETTORE PRINCIPALE DI TERRA -- --	

NOTE GENERALI DI PROGETTO

1. LE QUOTE DI INSTALLAZIONE DEI CANALI MECCANICI E DELLE CANALINE ELETTRICHE DEL PRESENTE PROGETTO FANNO RIFERIMENTO AL PAVIMENTO.
2. LE QUOTE DI INSTALLAZIONE, I TRACCIATI ED I POSIZIONAMENTI DEI COMPONENTI MECCANICI ED ELETTRICI RIPORTATE IN TAVOLA SONO DA RITENERSI INDICATIVE.
3. SARA' ONERE E CURA DELLA DITTA INSTALLATRICE, PRIMA DELL'ESECUZIONE DEI LAVORI, DEFINIRE E VERIFICARE LE QUOTE DI INSTALLAZIONE, I TRACCIATI ED I POSIZIONAMENTI DEI COMPONENTI MECCANICI ED ELETTRICI COORDINANDOSI CON LE IMPRESE INTERESSATE NELL'INTERVENTO IN OGGETTO (IMPRESA EDILE, IMPRESA MECCANICA, IMPRESA SPECIALI, ETC.).

PARTICOLARE SEZIONE DI INTERRAMENTO CAVIDOTTI

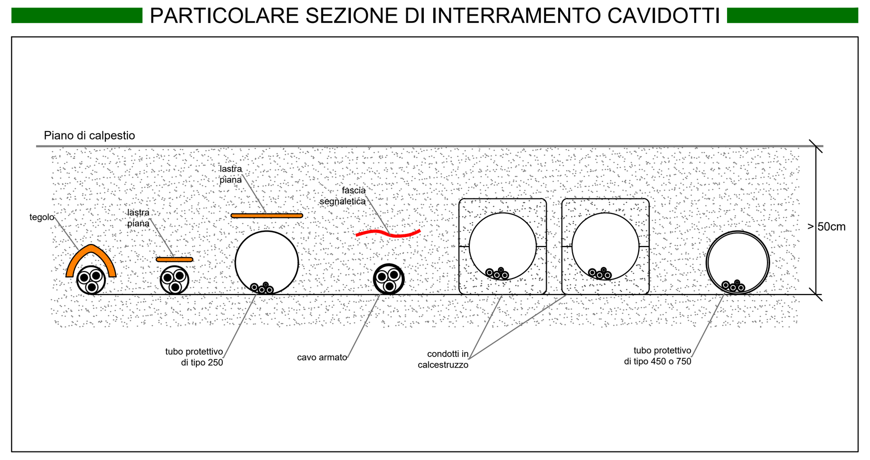

PARTICOLARE POZZETTO DI TERRA

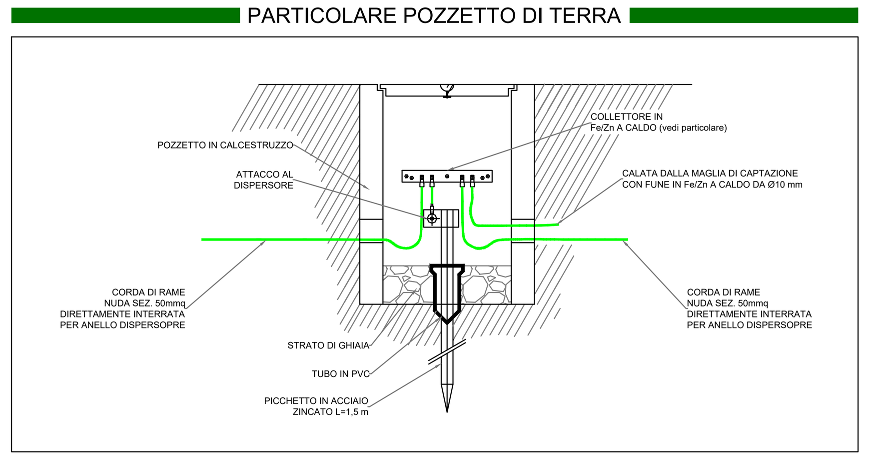

PARTICOLARE PULSANTE DI SGANCIO

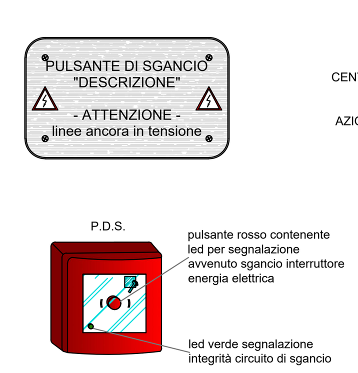

CENTRALINO STAGNO PER PULSANTE DI SGANCIO ENERGIA ELETTRICA CON PULSANTE LUMINOSO ROSSO 10A - 400V - 1 NA + 1 NC E SPIA VERDE SEGNALAZIONE INTEGRITA' CIRCUITO AZIONAMENTO AUTOMATICO ALLA ROTTURA DEL VETRO - PIOMBABILE

LEGENDA - DESCRIZIONE PULSANTI DI SGANCIO ENERGIA ELETTRICA

- PDS N.1.1 - GENERALE CENTRO POLIFUNZIONALE
- PDS N.1.2 - CENTRALE TERMOFRIGORIFERA
- PDS N.1.3 - FOTOVOLTAICO
- PDS N.2.1 - GENERALE SPAZIO LUDICO
- PDS N.3.1 - GENERALE SPAZIO ALLATTAMENTO

PARTICOLARE OTTIMIZZATORE DI POTENZA

	S440	UNITÀ
INGRESSO		
Potenza CC nominale in ingresso[1]	440	W
Tensione in ingresso massima assoluta (Voc del modulo alla minima temperatura)	60	Vcc
Intervallo operativo MPPT	8 - 60	Vcc
Corrente massima di cortocircuito (Isc) del modulo fotovoltaico collegato	14,5	Acc
Massima efficienza	99.5	%
Efficienza ponderata	98.6	%
Categoria di sovratensione	II	
USCITA DURANTE IL FUNZIONAMENTO		
Corrente in uscita massima	15	Acc
Tensione in uscita massima	60	Vcc

PARTICOLARE INVERTER FTV

INGRESSO		
Potenza CC massima (modulo STC)	58275	W
Senza trasformatore, senza messa a terra	Sì	
Tensione massima in ingresso da CC+ a CC-	1.000	Vcc
Tensione nominale in ingresso da CC+ a CC-	750	Vcc
Corrente in ingresso massima	48,25	Acc
Protezione contro inversione di polarità	Sì	
Rilevamento dell'isolamento per guasto di terra	Sensibilità di 150 kΩ[2]	
Rendimento massimo dell'inverter	98,3	%
Rendimento ponderato europeo	98	%
Consumo di potenza notturno	< 4	W

Compatibile con inverter con codice	SE33.3K	
USCITA		
Potenza in uscita CA nominale	33300	W
Potenza in uscita CA massima	33300	VA
Tensione in uscita CA - Fase-Fase / Fase-Neutro (nominale)	380 / 220 ; 400 / 230	Vca
Tensione in uscita CA - Fase-Fase / Fase-Neutro	304 - 437 / 176 - 253 ; 320 - 460 /184 - 264,5	Vca
Frequenza CA	50/60 ± 5%	Hz
Corrente continua in uscita massima (per fase)	48,25	Aac
Collegamenti della linea di uscita CA	3 W + PE, 4 W + PE	
Monitoraggio dell'impianto, protezione contro il funzionamento in isola, fattore di potenza configurabile, valori di soglia configurabili per Paese	Sì	
Distorsione armonica totale	≤ 3	%
Intervallo fattore di potenza	da +/-0.8 a 1	
Corrente residua massima[1]	100	mA

PARTICOLARE PANNELLO FTV

CARATTERISTICHE ELETTRICHE (STC) [1]	SF430M
Potenza di picco (Pmax) [2]	430 W
Tolleranza di classificazione	0/+5 W
Tensione a Pmax (Vmp)	41.2 V
Corrente a Pmax (Imp)	10.44 A
Tensione di circuito aperto (Voc) [2]	49.4 V
Corrente di corto circuito (Isc) [2]	11.06 A
Tensione massima di sistema	1500 V
Massimo valore nominale del fusibile	15 A
Efficienza modulo	19.81%
Classe di protezione da scossa elettrica	Classe II

CARATTERISTICHE MECCANICHE	
Celle	72 (6x12) M6 monocristalline *PERC*
Dimensioni Celle	166x166 mm / 6.53x6.53"
Cover Frontale	3.2 mm / 0.13" spessore, vetro temprato
Cover Posteriore	TPT (Tedlar-PET-Tedlar)
Capsula	EVA (Etilene Vinil Acetato)
Cornice	Lega d'alluminio anodizzato doppio spessore
Finiture Cornice	Silver
Finiture Backsheet	Bianco
Diodi	3 Diodi di Bypass
Junction Box	Certificato IP67
Connettori	MC4 o connettori compatibili
Lunghezza Cavi	1100 mm / 43.31"
Sezione Cavi	4.0 mm² / 0.006 in²
Dimensioni	2071x1048x40 mm / 81.53x41.25x1.57"
Peso	24 kg / 52.9 lbs
Carico Max (Carico di prova) - SF	5400 Pa - 1.5 [5]

Finanziato dall'Unione europea NextGenerationEU — Italiadomani — Ministero dell'Istruzione

COMUNE DI SAN GERVASIO BRESCIANO

Provincia di Brescia

Lavori di

"RIQUALIFICAZIONE IMMOBILE EX ASILO DELL'INFANZIA BARBARA FERRAZZI SITO IN VIA IV NOVEMBRE - CENTRO POLIFUNZIONALE PER SERVIZI ALLA FAMIGLIA"

LAVORI FINANZIATI CON RISORSE PREVISTE DEL PIANO NAZIONALE DI RIPRESA E RESILIENZA

M4C1 - Investimento 1.1

CUP H78I21000820001

CENTRO POLIFUNZIONALE PER SERVIZI ALLA FAMIGLIA

RUP dott. ing. Silvia Migliorati ....

PROGETTISTA
FABIO ZANOLA ARCHITETTO
VIA UMBRIA N° 1
25024 LENO (BS)
TEL. 030 90 66 25
C.F. ZNL FBA 70H02 E526O
P.IVA 01978540985
E-MAIL: FABIOZANOLAARCH@LIBERO.IT
PEC: FABIO.ZANOLA@ARCHIWORLDPEC.IT

PROGETTISTA IMPIANTI
Dott. Ing. Simone Boroni
SGE
Sistema Group Engineering s.r.l.
Via Angelo Mazzoldi, 131
25018 Montichiari (Brescia) - Italia
e-mail: info@sistemagroup.com

LIVELLO DI PROGETTAZIONE ART. 23 D.LGS 50/16

PROGETTO DEFINITIVO ESECUTIVO

TAVOLA IE.01

REV. 01 Marzo 2023

Maggio 2021

1:100

DISTRIBUZIONE PRINCIPALE ESTERNA
Cavidotti e Impianto Fotovoltaico

Questo elaborato è di proprietà dei progettisti. Qualsiasi divulgazione o riproduzione anche parziale deve essere espressamente autorizzata