PIANTA PIANO TERRA - SCALA 1:50

PARTICOLARE POSTAZIONE DI LAVORO

PDL-01 / POSTAZIONE SINGOLA DA INCASSO

COMPARTO A1 - FORZA MOTRICE - SEZIONE CONTINUITA' ASSOLUTA (UPS)
- n.2 prese Schuko UNEL 10/16A

COMPARTO A2 - FORZA MOTRICE - SEZIONE CONTINUITA' ASSOLUTA (UPS)
- n.1 prese Schuko UNEL 10/16A
- n.1 presa Bipasso 10/16A
- n.1 tappi per predisposizione

COMPARTO B1 - DATI/FONIA
- n.4 prese RJ45 categoria 6A (dati e telefonia)

COMPARTO B2 - DATI/FONIA
- n.2 prese RJ45 categoria 6A (dati e telefonia)
- n.2 tappi per predisposizione

PARTICOLARE — SIMBOLO IN PIANTA: PDL-1

PDL-02 / POSTAZIONE SINGOLA DA INCASSO

COMPARTO A1 - FORZA MOTRICE - SEZIONE CONTINUITA' ASSOLUTA (UPS)
- n.2 prese Schuko UNEL 10/16A

COMPARTO A2 - FORZA MOTRICE - SEZIONE CONTINUITA' ASSOLUTA (UPS)
- n.1 prese Schuko UNEL 10/16A
- n.1 presa Bipasso 10/16A
- n.1 tappi per predisposizione

COMPARTO B1 - DATI/FONIA
- n.4 prese RJ45 categoria 6A (dati e telefonia)

COMPARTO B2 - DATI/FONIA
- n.2 prese RJ45 categoria 6A (dati e telefonia)
- N.1 prese HDMI
- n.1 tappi per predisposizione

PARTICOLARE — SIMBOLO IN PIANTA: PDL-2

PDL-03 / POSTAZIONE STAMPANTI DA INCASSO

COMPARTO A1 - FORZA MOTRICE - SEZIONE CONTINUITA' ASSOLUTA (UPS)
- n.2 prese Schuko UNEL 10/16A

COMPARTO A2 - FORZA MOTRICE - SEZIONE CONTINUITA' ASSOLUTA (UPS)
- n.1 presa Bipasso 10/16A
- n.3 tappi per predisposizione

COMPARTO B1 - DATI/FONIA
- n.2 prese RJ45 categoria 6A (dati e telefonia)
- n.2 tappi per predisposizione

COMPARTO B2 - DATI/FONIA
- n.4 tappi per predisposizione

PARTICOLARE — SIMBOLO IN PIANTA: PDL-3

PDL-04 / POSTAZIONE SINGOLA DA ESTERNO

COMPARTO A1 - FORZA MOTRICE - SEZIONE CONTINUITA' ASSOLUTA (UPS)
- n.2 prese Schuko UNEL 10/16A

COMPARTO A2 - FORZA MOTRICE - SEZIONE CONTINUITA' ASSOLUTA (UPS)
- n.1 prese Schuko UNEL 10/16A
- n.1 presa Bipasso 10/16A
- n.1 tappi per predisposizione

COMPARTO B1 - DATI/FONIA
- n.3 prese RJ45 categoria 6A (dati e telefonia)
- N.1 prese HDMI

COMPARTO B2 - DATI/FONIA
- n.4 tappi per predisposizione

PARTICOLARE — SIMBOLO IN PIANTA: PDL-4

IDENTIFICAZIONE ZONA PAZIENTE

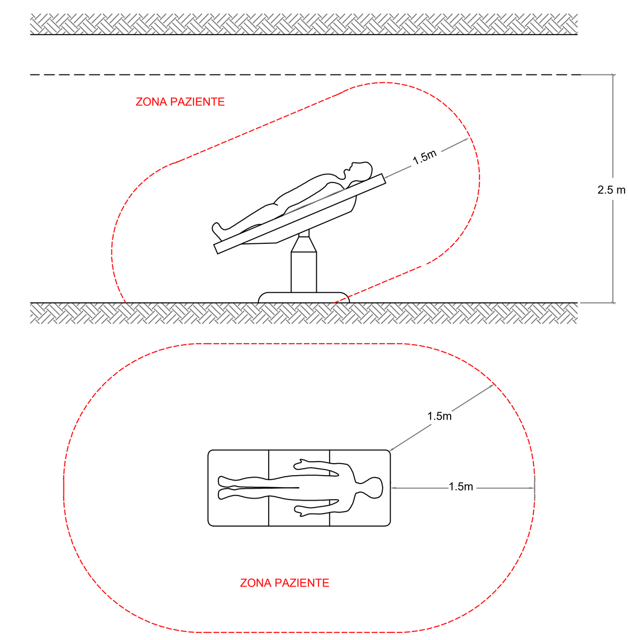

Qualsiasi volume in cui un paziente con parti applicate può venire in contatto intenzionale, o non intenzionale, con altri apparecchi elettromedicali o sistemi elettromedicali o con masse e masse estranee o con altre persone in contatto con tali elementi.
Sono da considerare interne alla zona paziente le masse e le masse estranee che si trovano in verticale ad una quota inferiore a 2,5 m dal pavimento o, in orizzontale, ad una distanza inferiore a 1,5 m dal paziente.

COLLEGAMENTO TIPICO EQUIPOTENZIALE SUPPLEMENTARE

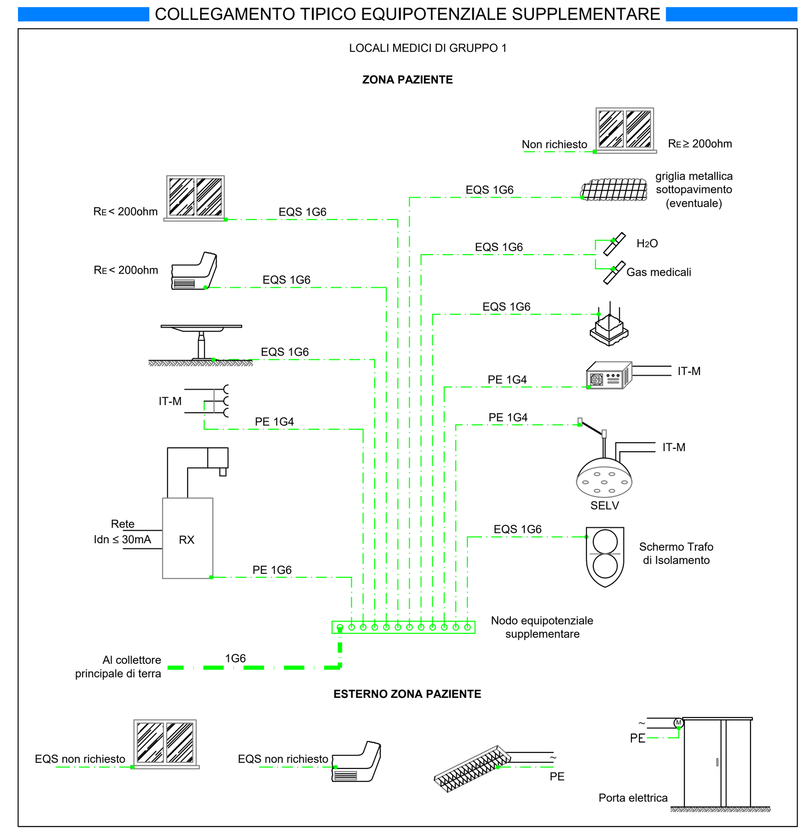

CORRETTA REALIZZAZIONE COLLEGAMENTO EQUIPOTENZIALE SUPPLEMENTARE

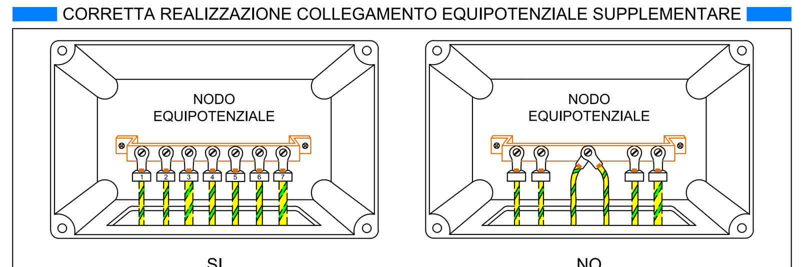

I conduttori che collegano le masse al nodo equipotenziale sono gli stessi conduttori di protezione (PE): la loro sezione va stabilita in base alla norma generale.
I conduttori che collegano le masse estranee al nodo equipotenziale prendono il nome di conduttori equipotenziali (supplementari) e devono avere una sezione non inferiore a 6mm² (rame).
Per massa estranea, nei locali medici di gruppo 2 con pericolo di microshock, si intende una parte metallica con una resistenza verso terra minore di 0,5Mohm. Negli altri locali di gruppo 2 e nei locali di gruppo 1 il limite di resistenza è 200ohm.

LEGENDA

SIMB.	LEGENDA	TOT.
	FORZA MOTRICE E ALIMENTAZIONI ELETTRICHE	
	QUADRO ELETTRICO	
	ARMADIO RACK DIM: 800x800x800 mm (BxHxP)	
UPS	PREDISPOSIZIONE UPS TRIFASE/TRIFASE Pn: 10 kW - AUTONOMIA 15 min	
	SCATOLA DA INCASSO PORTAFRUTTI A 3 MODULI	
	PULSANTIERA DI COMANDO KONNEX A 4 CANALI CON ATTUATORE DI USCITA - COMANDO ILLUMINAZIONE SISTEMA DOMOTICO KNX - 2 MODULI MARCA BTICINO cod. 01581 o SIMILARE	
	PRESA DI CORRENTE BIPASSO 2P+T 10/16A BIPASSO AD ALVEOLI PROTETTI	
	PRESA DI CORRENTE BIVALENTE 2P+T 10/16A SCHUKO-BIPASSO AD ALVEOLI PROTETTI	
	PRESA TRASMISSIONE DATI TIPO RJ45 CATEGORIA 6A	
	PRESA RICEZIONE TV - SAT	
	PUNTO PRESA HDMI	
	SCATOLA 503 CON TUBO IN PVC SOTTOTRACCIA	
PDL-X	POSTAZIONE DI LAVORO "PDL-1" - "PDL-2" - "PDL-3" - "PDL-4" VEDI PARTICOLARE PER DOTAZIONI IMPIANTISTICHE	
A	PUNTO DI ALIMENTAZIONE 230V P+N+T UTENZA GENERICA	
B	PUNTO DI ALIMENTAZIONE 400V 3P+N+T + AUSILIARI IMPIANTI MECCANICI	
C	PUNTO DI ALIMENTAZIONE 230V P+N+T IMPIANTI MECCANICI	
H	PUNTO DI ALIMENTAZIONE 230V P+N+T UTENZA BAGNI (ASCIUGAMANI)	
QE.PR	QUADRO ELETTRICO PRESE TIPO "QE.PR" 3 VANI PRESE	
FM-01	PUNTO PRESA INTERBLOCCATA TIPO "FM-01" TIPO IEC 309 2P+T, 16A CON FUSIBILE TIPO gG	
FM-02	PUNTO PRESA INTERBLOCCATA TIPO "FM-02" TIPO IEC 309 3P+N+T, 16A CON FUSIBILE TIPO gG	
FM-03	PUNTO PRESA TIPO "FM-03" COMPLETA DI: N°2 2P+T 10/16A BIPASSO - N°1 2P+T 10/16A SCHUKO-BIPASSO CON FUSIBILE TIPO gG	
S	SONDA TEMPERATURA AMBIENTE FORNITURA A CURA DELL'IMPIANTISTA MECCANICO	
	IMPIANTI DI TERRA	
	NODO EQUIPOTENZIALE PRINCIPALE POSIZIONATO ENTRO QUADRO ELETTRICO	
	NODO EQUIPOTENZIALE SUPPLEMENTARE LOCALI MEDICI GRUPPO 1	
	PRESA "JACK" PER EQUIPOTENZIALIZZAZIONE MACCHINARI ELETTROMEDICALI	
	IMPIANTI SPECIALI ALLARME WC	
	PANNELLO OTTICO ACUSTICO ALLARME BAGNO DISABILI	
	PULSANTE A TIRANTE	
	PULSANTE DI TACITAZIONE	

PARTICOLARE PULSANTIERA 4 CANALI KNX

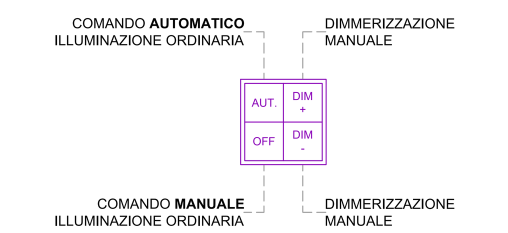

PARTICOLARE GRUPPO PRESE - QE.PR.

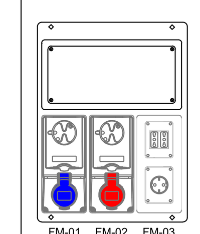

Quadro elettrico QE.PR. da esterno a parete attrezzato con:

Scatola di derivazione e 3 vani prese

- Punto presa interbloccata IEC 309 tipo **"FM-01"**: IP 55 2P+T 16A con FUSIBILE TIPO gG
- Punto presa interbloccata IEC 309 tipo **"FM-02"**: IP 55 3P+N+T 16A con FUSIBILE TIPO gG
- Punto tipo **"FM-03"**: N°2 2P+T 10/16A BIPASSO N°1 2P+T 10/16A SCHUKO-BIPASSO con FUSIBILE TIPO gG

NOTE GENERALI DI PROGETTO

1. LE QUOTE DI INSTALLAZIONE DEI CANALI MECCANICI E DELLE CANALINE ELETTRICHE DEL PRESENTE PROGETTO FANNO RIFERIMENTO AL PAVIMENTO.
2. LE QUOTE DI INSTALLAZIONE, I TRACCIATI ED I POSIZIONAMENTI DEI COMPONENTI MECCANICI ED ELETTRICI RIPORTATE IN TAVOLA SONO DA RITENERSI INDICATIVE.
3. SARA' ONERE E CURA DELLA DITTA INSTALLATRICE, PRIMA DELL'ESECUZIONE DEI LAVORI, DEFINIRE E VERIFICARE LE QUOTE DI INSTALLAZIONE, I TRACCIATI ED I POSIZIONAMENTI DEI COMPONENTI MECCANICI ED ELETTRICI COORDINANDOSI CON LE IMPRESE INTERESSATE NELL'INTERVENTO IN OGGETTO (IMPRESA EDILE, IMPRESA MECCANICA, IMPRESA SPECIALI, ETC.).

Finanziato dall'Unione europea NextGenerationEU — Italiadomani — Ministero dell'Istruzione

COMUNE DI SAN GERVASIO BRESCIANO

Provincia di Brescia

Lavori di

"RIQUALIFICAZIONE IMMOBILE EX ASILO DELL'INFANZIA BARBARA FERRAZZI SITO IN VIA IV NOVEMBRE - CENTRO POLIFUNZIONALE PER SERVIZI ALLA FAMIGLIA"

LAVORI FINANZIATI CON RISORSE PREVISTE DEL PIANO NAZIONALE DI RIPRESA E RESILIENZA

M4C1 - Investimento 1.1

CUP H78I21000820001

CENTRO POLIFUNZIONALE PER SERVIZI ALLA FAMIGLIA

LIVELLO DI PROGETTAZIONE ART. 23 D.LGS 50/16 — PROGETTO DEFINITIVO ESECUTIVO

RUP dott. ing. Silvia Migliorati ....

PROGETTISTA
FABIO ZANOLA ARCHITETTO
via Umbria n° 1
25024 Leno (BS)
Tel. 030 90 66 25
C.F. ZNL FBA 70H02 E526O
P.IVA 01978540985
E-MAIL: fabiozanolaarch@libero.it
PEC: fabio.zanola@archiworldpec.it

PROGETTISTA IMPIANTI
Dott. Ing. Simone Boroni
SGE
Sistema Group Engineering s.r.l.
Via Angelo Mazzoldi, 131
25018 Montichiari (Brescia) - Italia
e-mail: info@sistemagroup.com

TAVOLA IE.04

REV. 01 Marzo 2023

Maggio 2021

1:50

DISTRIBUZIONE IMPIANTI ENERGIA E SEGNALE
Piano Terra

Questo elaborato è di proprietà dei progettisti. Qualsiasi divulgazione o riproduzione anche parziale deve essere espressamente autorizzata