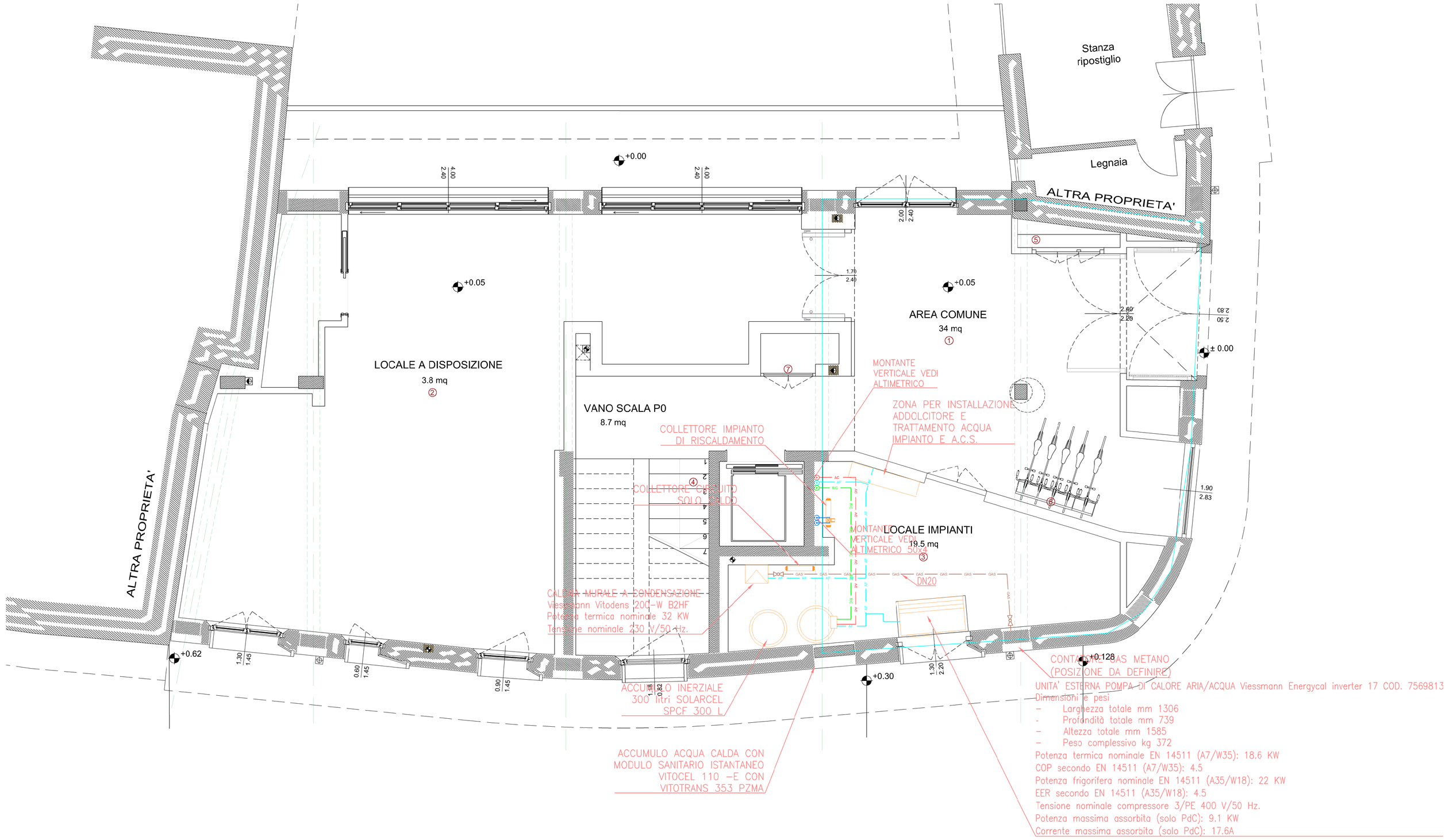

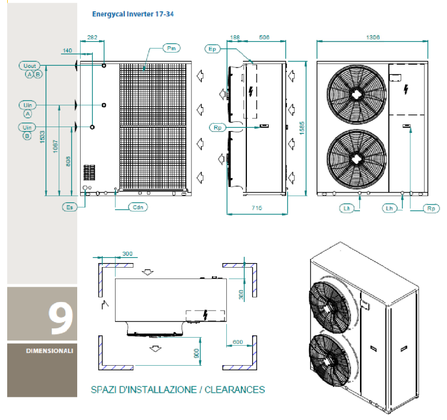

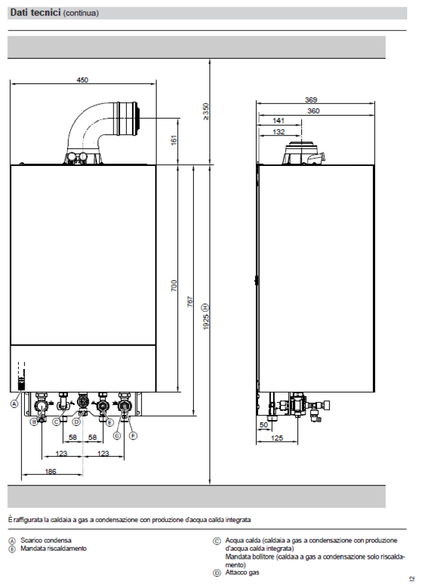

MEC AMS4 0.3

IMPIANTO DI RISCALDAMENTO E IDRICO SANITARIO PIANO TERRA

scala 1:50

05.12.2022

aggiornamenti
01
02
03
04

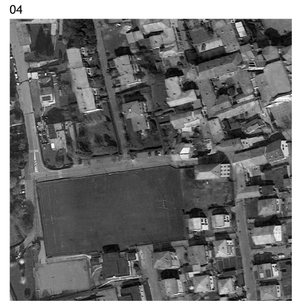

PROGETTO DEFINITIVO ESECUTIVO

RISTRUTTURAZIONE CON EFFICIENTAMENTO ENERGETICO E ADEGUAMENTO SISMICO EDIFICIO IN VIA DE GASPERI INTERSEZIONE CON VIA BATTISTI

via A.de Gasperi 1-3,Ambivere (BG), Italia

Finanziato dall'Unione europea NextGenerationEU

PROG. ARCHITETTONICO: StudioCapitanioArchitetti
Remo Capitanio
COLLABORATORI: Alberto Valtulini
Andrea Drago
Greta Cortinovis
Federica Merati
PROG. STRUTTURE: Myallonnier Ingegneria srl
Sergio Myallonnier
Sancro Brignoli
PROG. IMPIANTI: MCZ Ingegneria
Enrico Zambonelli
Sergio Moro
ACUSTICA: Andrea Breviario
GEOLOGIA: Casta.ia Geologia e Ambiente

COMMITTENTE
Comune di Ambivere
Via Dante Alighieri, 2
24030 - Ambivere (BG)
R.U.P.dr. Nunzio Pantò

STUDIOCAPITANIOARCHITETTI
arch. Remo Capitanio - via montello 11, 24124 bergamo
tel +39.035.344203 - p.iva 03898120161
studio@capitanioarchitetti.it - www.capitanioarchitetti.it

elaborato di proprietà di STUDIOCAPITANIOARCHITETTI
non cedibile a terzi né riproducibile senza preventiva autorizzazione

9 DIMENSIONALI