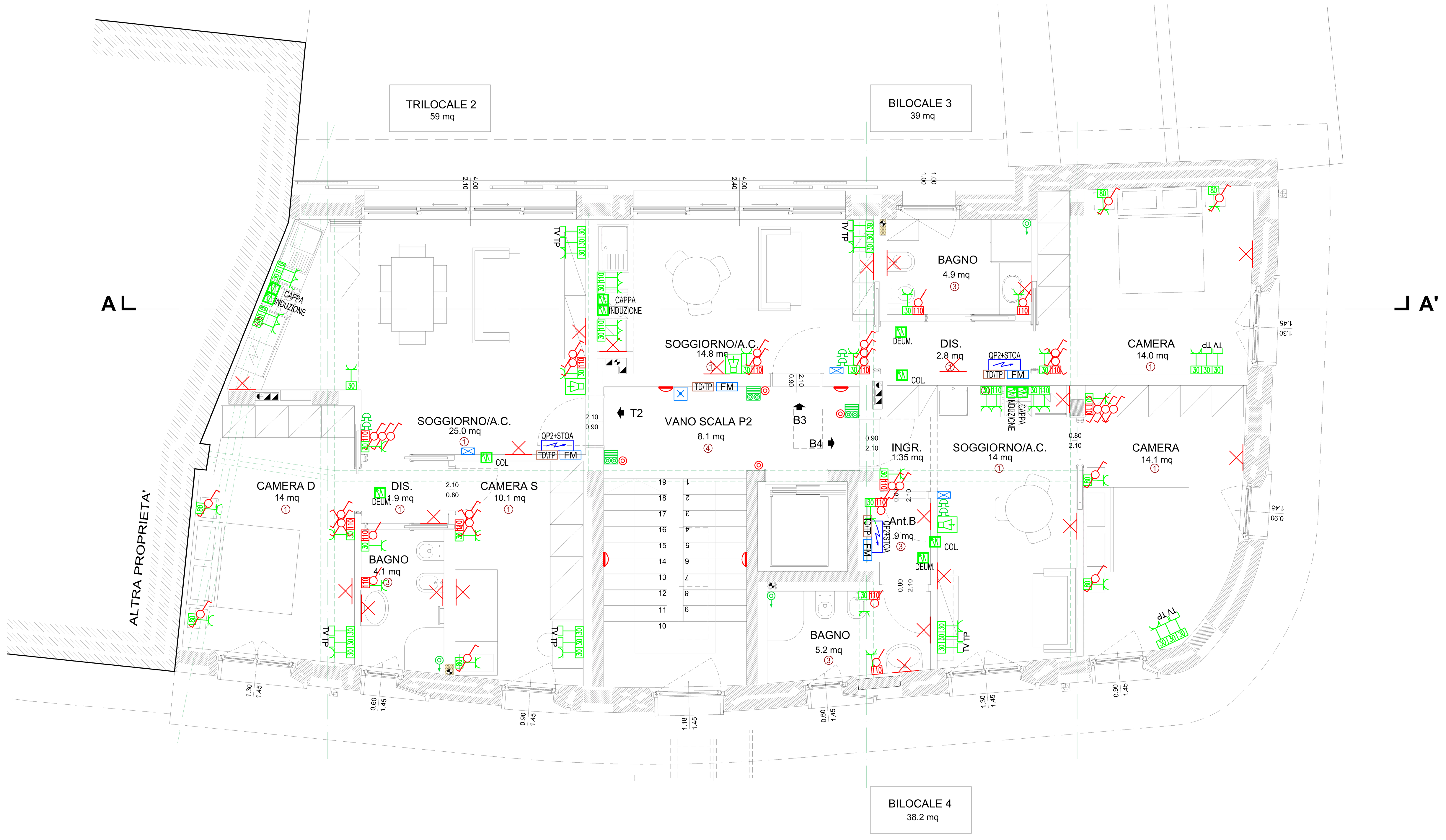

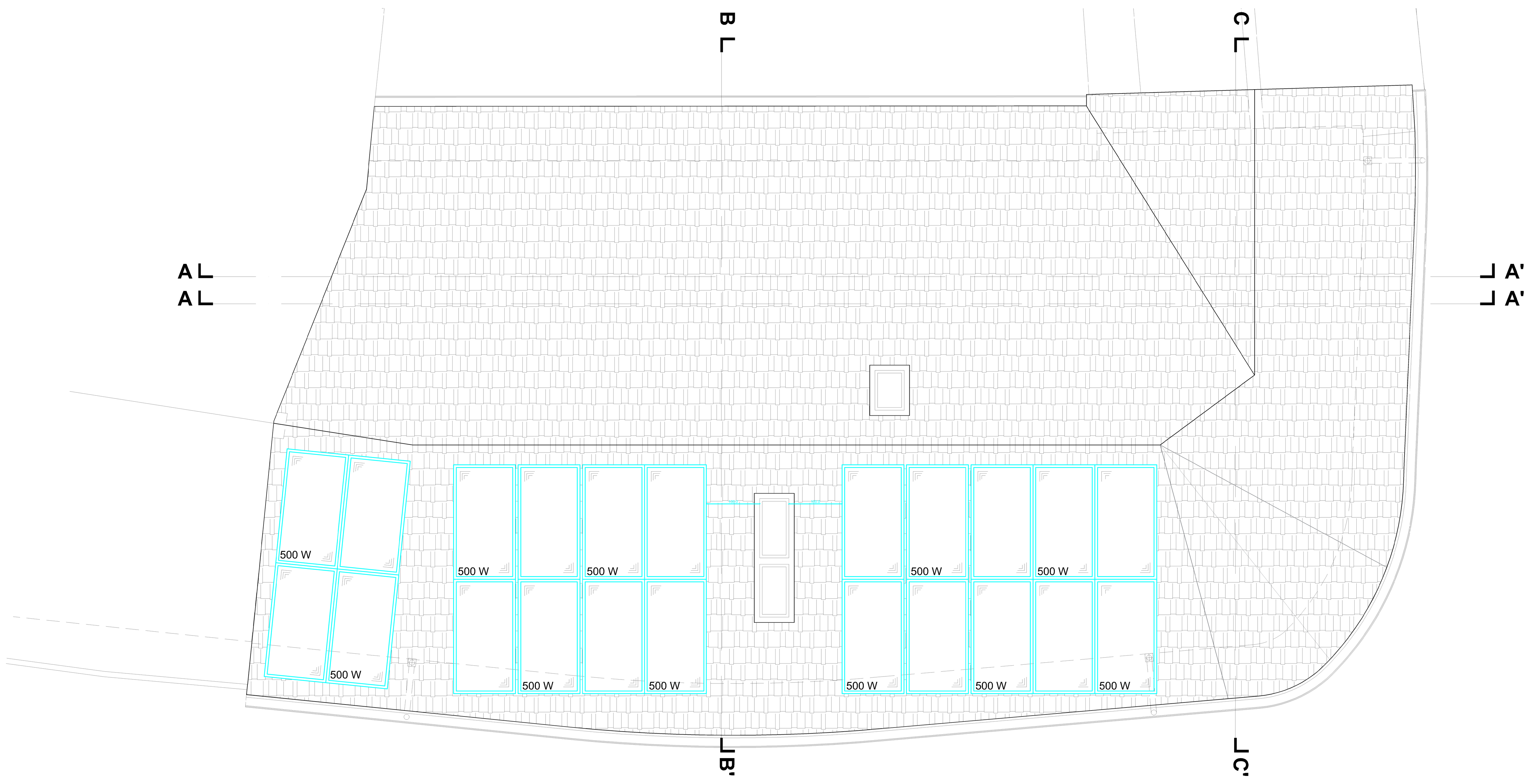

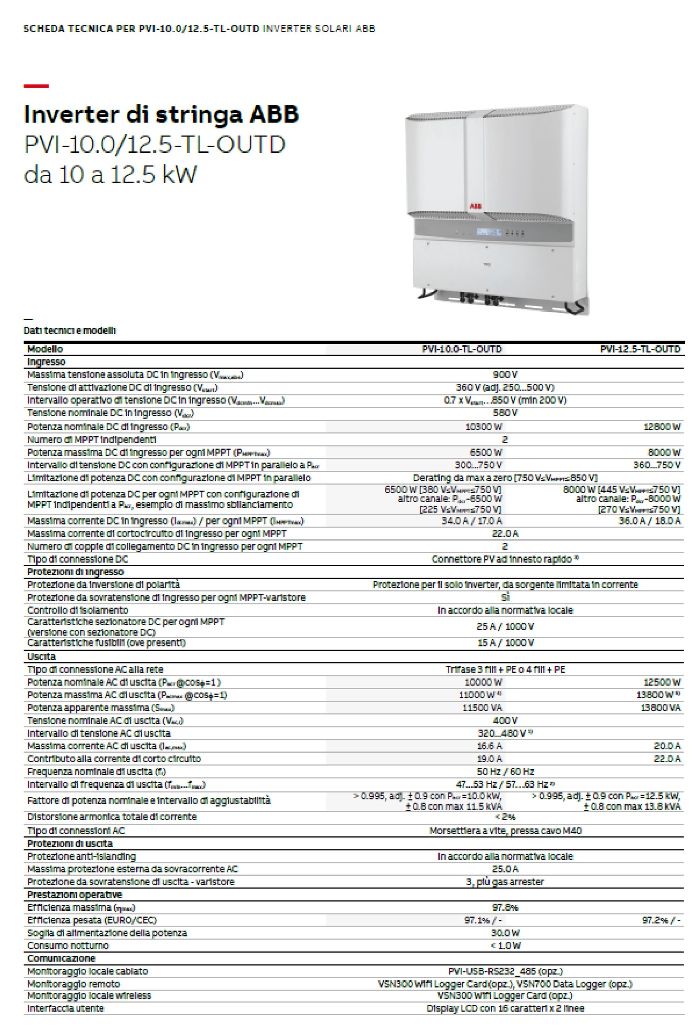

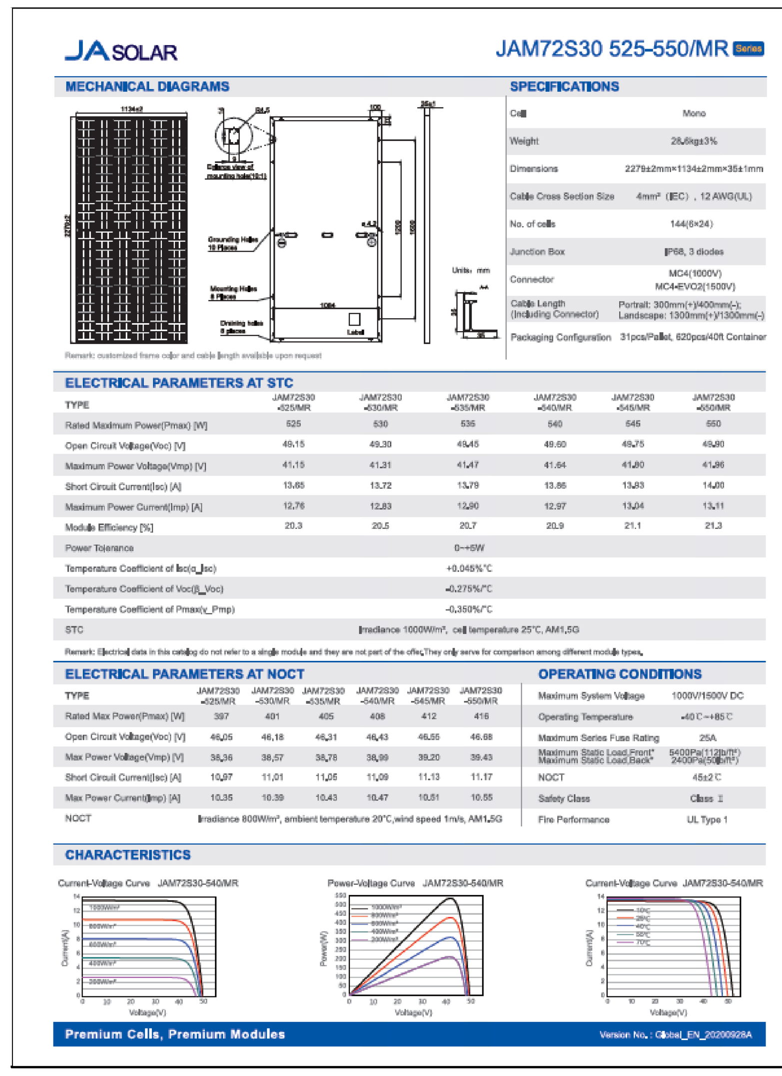

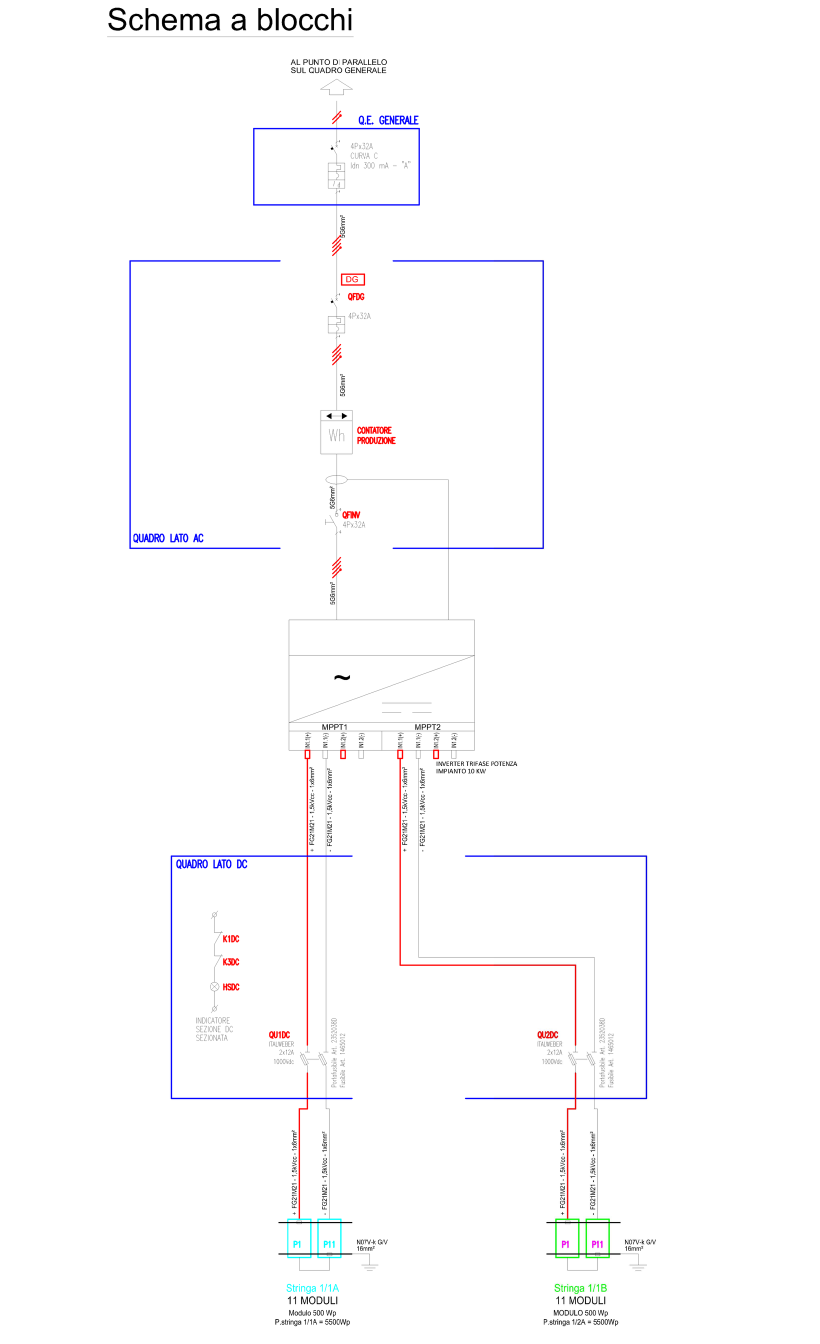

LEGENDA

Simbolo	Descrizione	Simbolo	Descrizione
	QUADRO ELETTRICO		PUNTO LUCE A PARETE
FM	SCATOLA DI DERIVAZIONE RETTANGOLARE DA INCASSO IN MATERIALE ISOLANTE IP40 CON COPERCHIO A VITE PER LINEE DI POTENZA		LAMPADE LED POSATO AD H 10 cm DA PAVIMENTO FINITO
TD	SCATOLA DI DERIVAZIONE RETTANGOLARE DA INCASSO IN MATERIALE ISOLANTE IP40 CON COPERCHIO A VITE PER LINEE DATI E TELEFONICHE		LAMPADA D'EMERGENZA CON BATTERIE AL NiCd AUTONIMIA 60'
	PRESA STANDARD ITALIANO CON SCHERMI DI SICUREZZA – 250 V a.c. 2P + TERRA 10/16 A BIVALENTE PER SCATOLA DA INCASSO		POSTAZIONE VIDEOCITOFONICA POSATA A PARETE
TD	PRESA DATI PER SCATOLA DA INCASSO		PULSANTE MODULARE PER SCATOLA DA INCASSO IP30 PER COMANDO PUNTO LUCE
T1	GRUPPO PRESE AD INCASSO VEDI PARTICOLARE		PULSANTE CHIAMATA APPARTAMENTO CON TARGA PORTANOMI
T2	GRUPPO PRESE AD INCASSO VEDI PARTICOLARE		RONZATORE MODULARE PER SCATOLA DA INCASSO IP30 250 V a.c. PER CHIAMATA DISABILI
IP55	GRUPPO PRESE BIVALENTE 10/16 IN CALOTTA IP55		PULSANTE A TIRANTE MODULARE PER SCATOLA DA INCASSO IP30 UNIPOLARE 250 V a.c. 16 A PER CHIAMATA DISABILI
	PUNTO DI ALIMENTAZIONE ELETTRICA	TA	SONDA DI TEMPERATURA AMBIENTE IMPIANTO DI RISCALDAMENTO

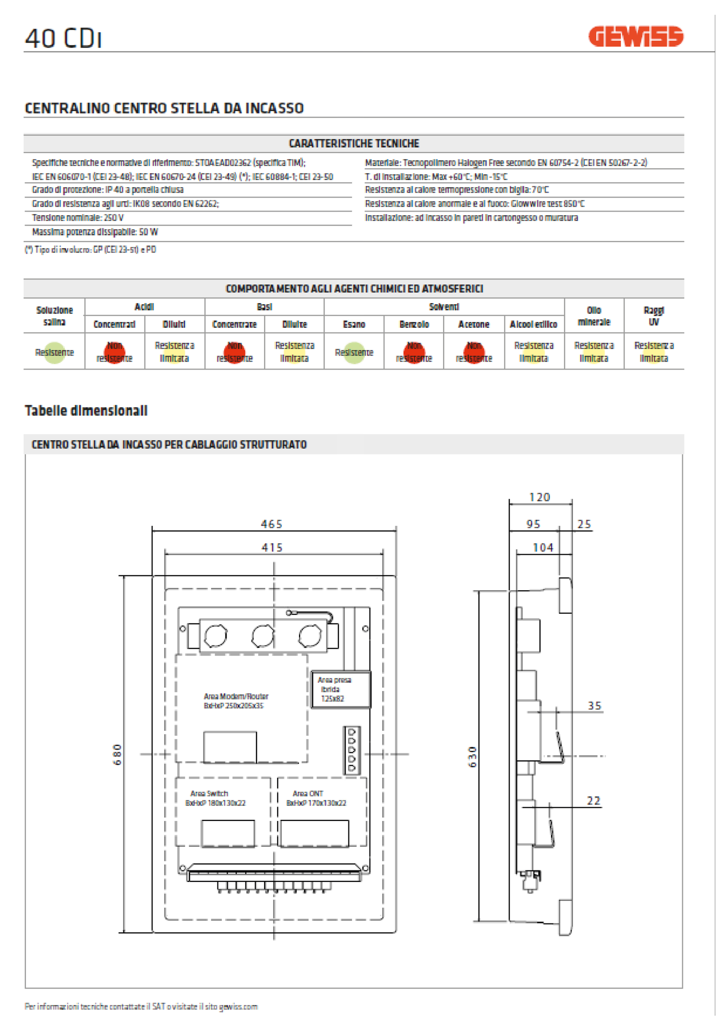

ESEMPIO DI COLLEGAMENTO DI UN IMPIANTO DI TERRA

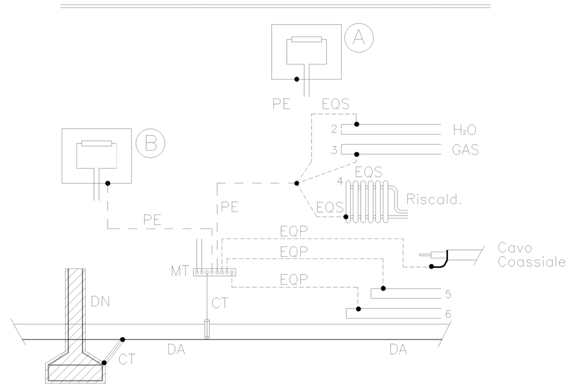

LEGENDA
DA: Dispersore (intenzionale)
DN: Dispersore (di fatto)
CT: Conduttore di terra
MT: Collettore (o nodo) principale di terra
PE: Conduttore di protezione
EQP: Conduttori equipotenziali principali
EQS: Conduttori equipotenziali supplementari
A-B: Masse
2,3,4,5,6: Masse estranee

ZONE DI RISPETTO DEI LOCALI CONTENENTI BAGNI E DOCCE

Classificazione delle Zone

-ZONA O: volume interno alla vasca da bagno:

-ZONA 1: volume delimitato dalla superficie verticale circoscritta alla vasca da bagno, dal pavimento; e dal piano orizzontale situato a 2.25 m al di sopra di questo fondo;

-ZONA 2: volume delimitato dalla superficie verticale della Zona 1; dalla superficie verticale situata a 0.60 m dalla superficie precedente e parallela ad essa; dal pavimento; e dal piano situato a 2.25 m sopra il pavimento;

-ZONA 3: volume delimitato dalla superficie verticale esterna della Zona 2; dalla superficie verticale situata a 2.40 m dalla superficie precedente e parallela ad essa; dal pavimento; e dal piano situato a 2.25 m sopra il pavimento.

Classificazione delle Zone

-ZONA O: volume interno al piatto doccia:

-ZONA 1: volume delimitato dalla superficie verticale circoscritta al piattodoccia o, in assenza del piatto doccia dalla superficie verticale posta a 0,6 m dal soffione della doccia; dal pavimento; e dal piano orizzontale situato a 2.25 m al di sopra di questo fondo;

-ZONA 2: volume delimitato dalla superficie verticale della Zona 1; dalla superficie verticale situata a 0.60 m dalla superficie precedente e parallela ad essa; dal pavimento; e dal piano situato a 2.25 m sopra il pavimento;

-ZONA 3: volume delimitato dalla superficie verticale esterna della Zona 2; dalla superficie verticale situata a 2.40 m dalla superficie precedente e parallela ad essa; dal pavimento; e dal piano situato a 2.25 m sopra il pavimento.

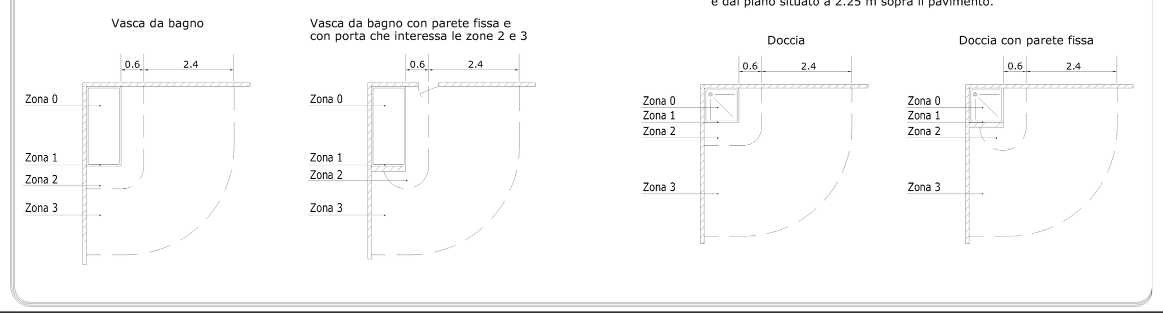

PARTICOLARE PRESE TIPOLOGIA "SOGGIORNO"

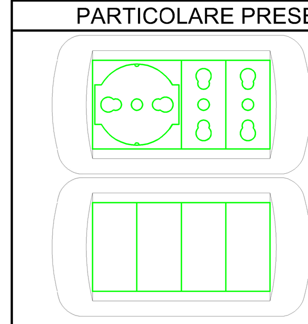

N°2 PRESA 2P+T 10/16A 250V a.c.
N°1 PRESE BIPASSO 2P+T 10/16A 250V a.c.

N°4 TAPPI

PARTICOLARE PRESE TIPOLOGIA "CAMERE"

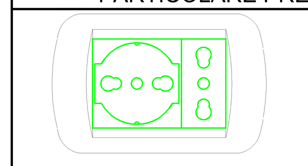

N°1 PRESA 2P+T 10/16A 250V a.c.
N°1 PRESE BIPASSO 2P+T 10/16A 250V a.c.

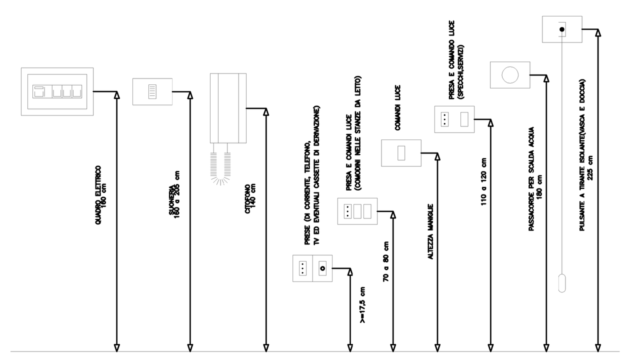

QUOTE INSTALLAZIONE APPARECCHIATURE

N.B. PER I LOCALI DOVE NON E' POSSIBILE RISPETTARE LE DISTANZE RIPORTATE NEL PARTICOLARE "ZONE DI RISPETTO DEI LOCALI CONTENENTE BAGNI E DOCCE" SARA' NECESSARIO PREVEDERE UN OSTACOLO FISSO COSI' DA RICADERE IN ZONA 3 (DISTANZA MAGGIORE A 0.60 m) O IN ALTERNATIVA VA ELIMINATO IL PUNTO ELETTRICO RICADENTE IN ZONA 1 E 2

ELE AMS4 0.3

Impianto elettrico piano secondo e copertura
scala 1:50

aggiornamenti 05.12.2022
01
02
03
04

PROGETTO DEFINITIVO ESECUTIVO
RISTRUTTURAZIONE CON EFFICIENTAMENTO ENERGETICO E ADEGUAMENTO SISMICO EDIFICIO IN VIA DE GASPERI INTERSEZIONE CON VIA BATTISTI
via A.de Gasperi 1-3,Ambivere (BG), Italia

Finanziato dall'Unione europea
NextGenerationEU

PROG. ARCHITETTONICO: StudioCapitanioArchitetti, Remo Capitanio
COLLABORATORI: Alberto Valtulini, Andrea Drago, Greta Cortinovis, Federica Merati
PROG. STRUTTURE: Myallonnier Ingegneria srl, Sergio Myallonnier, Sandro Brignoli
PROG. IMPIANTI: MCZ Ingegneria, Enrico Zambonelli, Sergio Moro
ACUSTICA: Andrea Breviario
GEOLOGIA: Castalia Geologia e Ambiente

COMMITTENTE
Comune di Ambivere
Via Dante Alighieri, 2
24030 - Ambivere (BG)
R.U.P.dr. Nunzio Pantò

STUDIOCAPITANIOARCHITETTI
arch. Remo Capitanio - via montello 11, 24124 bergamo
tel +39.035.344203 - p.iva 03898120161
studio@capitanioarchitetti.it - www.capitanioarchitetti.it

elaborato di proprietà di STUDIOCAPITANIOARCHITETTI
non cedibile a terzi nè riproducibile senza preventiva autorizzazione