FIDCARBON UNIDIR 300 HS240

PROCEDURA DI APPLICAZIONE

1. Trave esistente
2. Ripristino sezione: passivazione di ferri in vista (puliti a ferro bianco) mediante l'applicazione a pennello di doppia mano di malta cementizia anticorrosiva monocomponente e successiva ricostruzione con malta tissotropica monocomponente, a ritiro compensato e a presa normale, di classe R4, per spessori da 1 a 4 cm per strato
3. Rasatura della superficie mediante malta, per eliminare asperità e garantire una superficie piana.
4. Stesura primo strato di resina epossidica FIDSATURANT assicurandosi di inglobare il materiale all'interno della matrice.
5. Stesura e impregnazione a fresco del tessuto CFRP prestando attenzione a non formare grinze.
6. Stesura secondo strato di resina epossidica FIDSATURANT sino al completo inglobamento del tessuto nella matrice.
7. Per l'applicazione di ulteriori strati a fresco successivi al primo ripetere i passi 5 e 6.

grammatura:	300	(g/mq)
spessore equivalente del rinforzo FRP:	0,165	(mm)
resistenza meccanica a trazione del tessuto secco:	≥ 3700	(N/mmq)
modulo elastico a trazione del tessuto secco:	240.000	(N/mmq)
allungamento a rottura del tessuto secco:	≥ 1.7	(%)

Note:
- La superficie dell'elemento da rinforzare deve essere pulita;
- Con esclusione delle lavorazioni di ripristino tutti i passaggi di messa in opera del sistema di rinforzo vanno eseguiti fresco su fresco, con resine non ancora indurite;
- Per applicare un eventuale strato di finitura, sull'ultimo strato di resina ancora fresca spagliare a rifiuto la superficie con sabbia di quarzo asciutta.

Pilastrata 32
scala 1/50

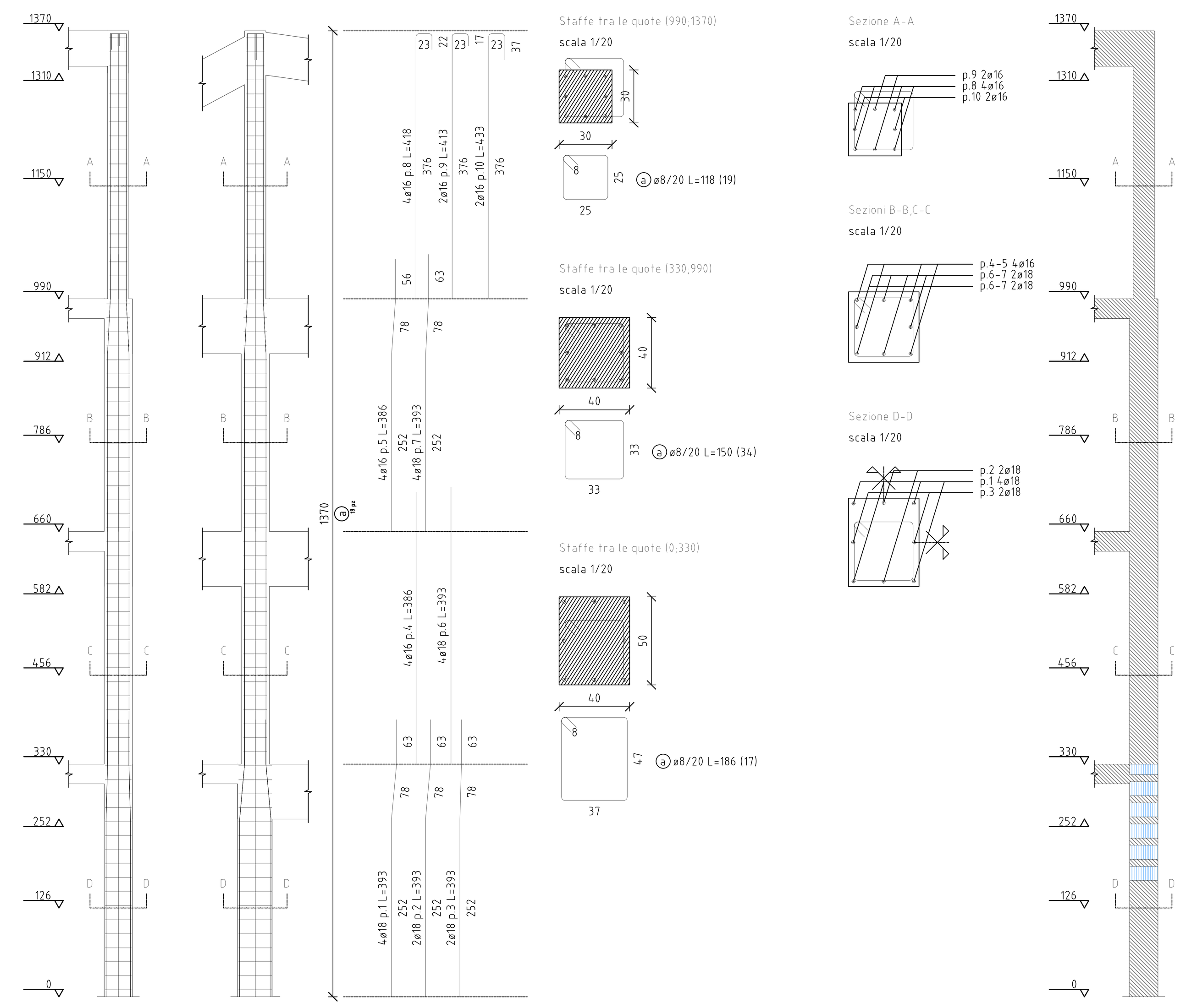

Pilastrata 12
scala 1/50

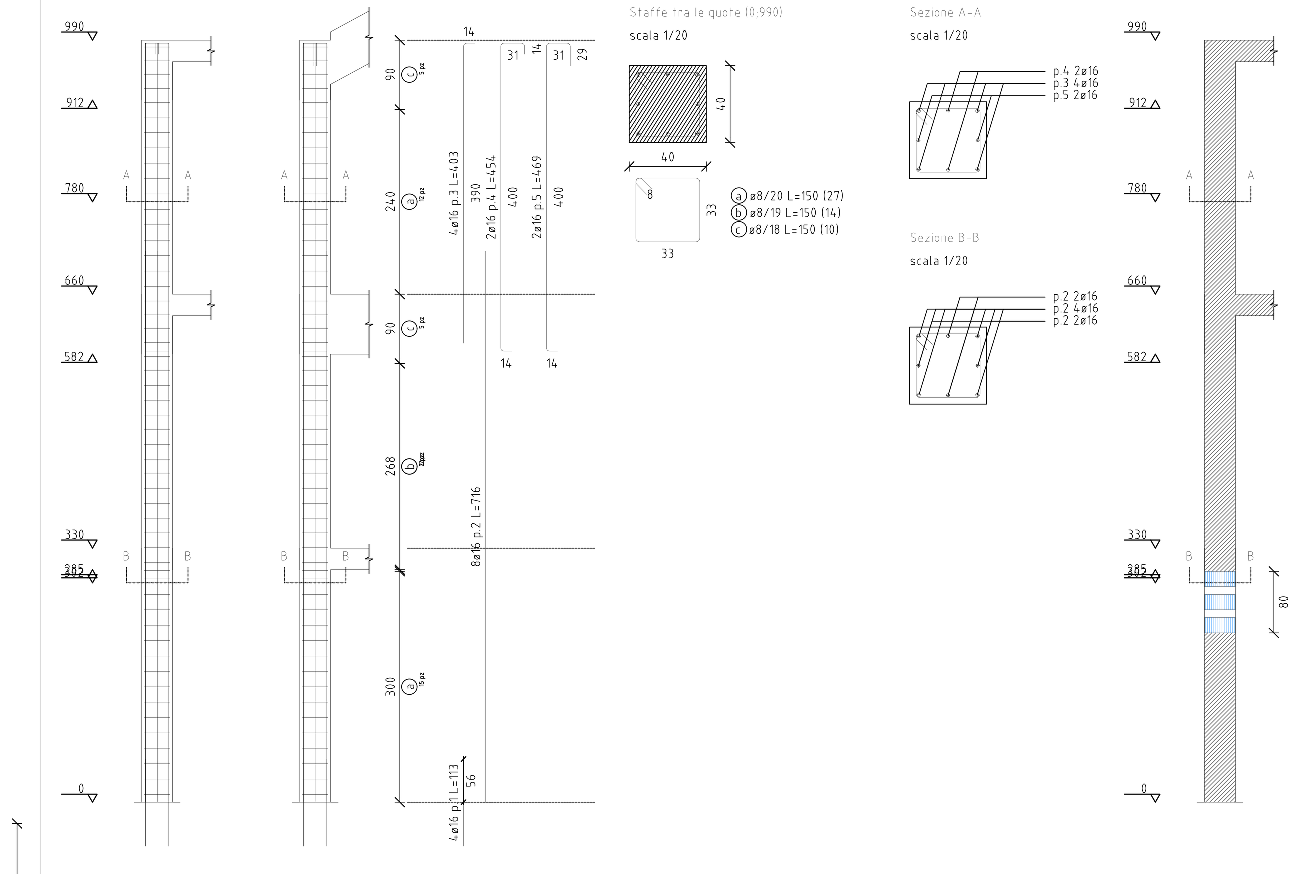

Pilastrata 31
scala 1/50

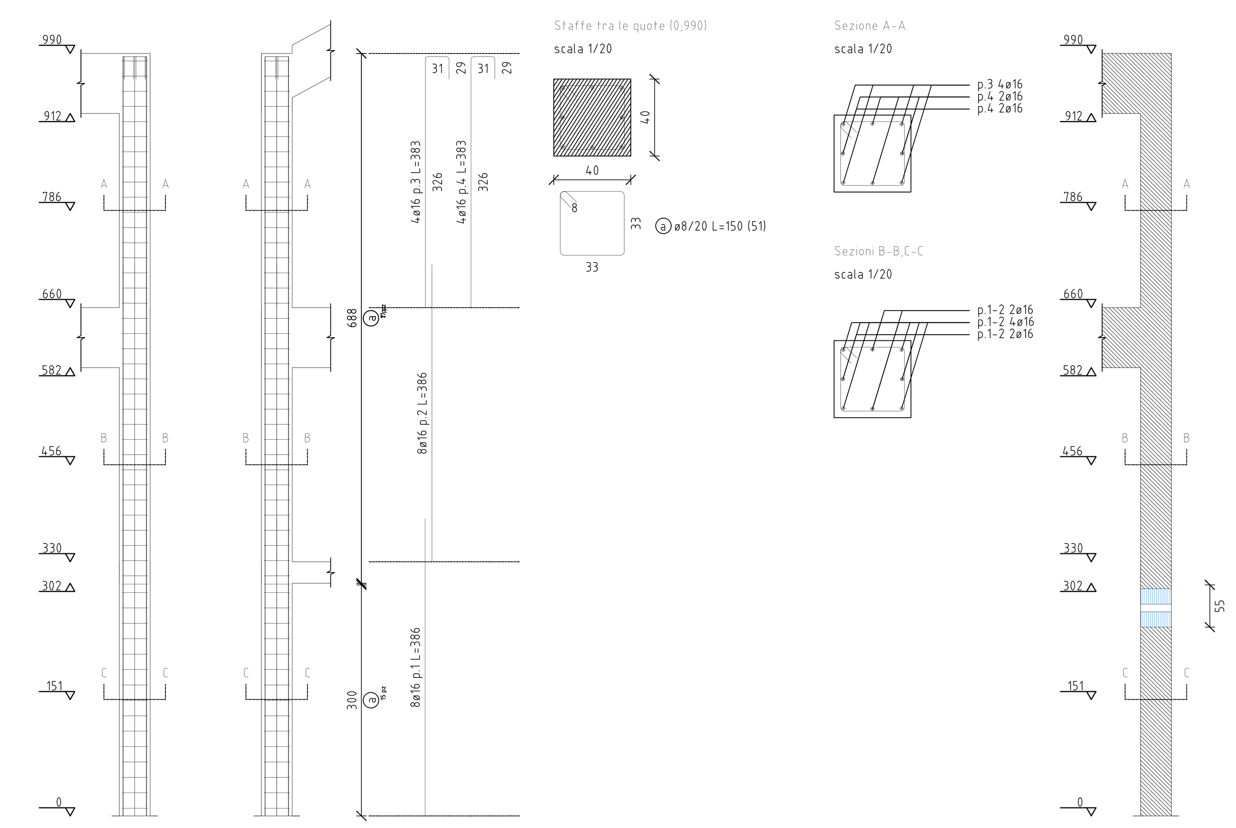

Pilastrata 17
scala 1/50

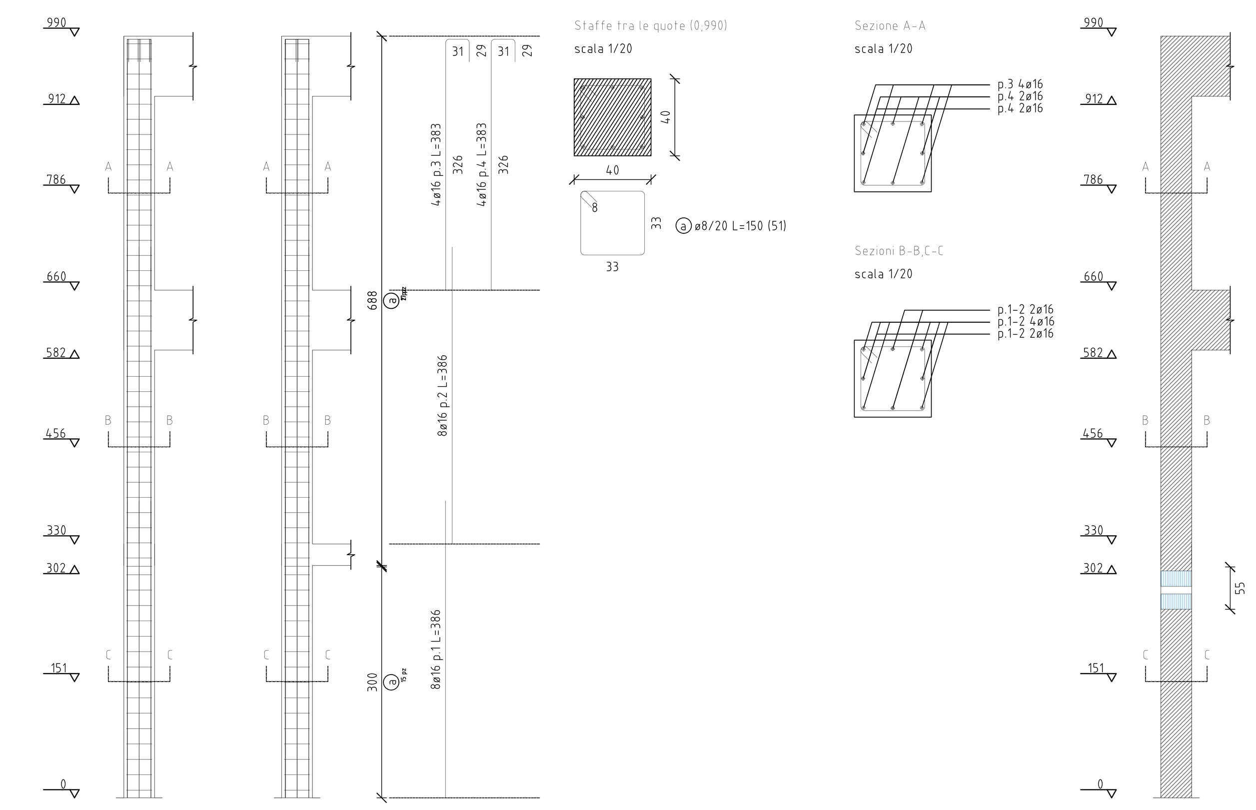

Pilastrata 32

Rinforzi a taglio in campata a quota 247.5

scala 1/20

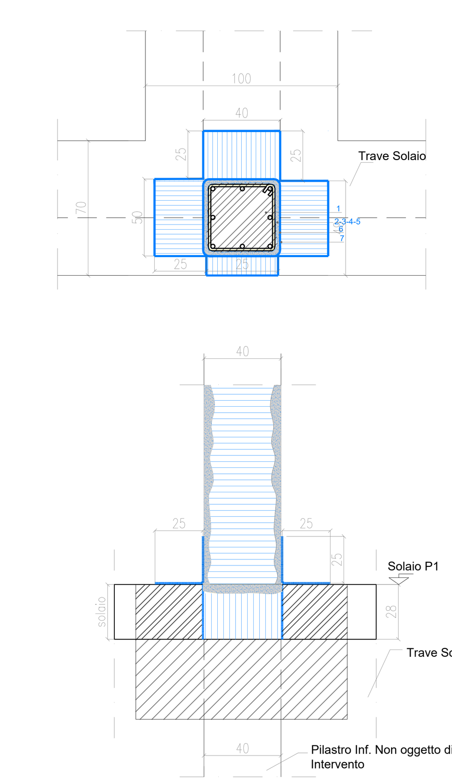

Rinforzo FRP
Tipo: Avvolgimento
Materiale: FIDCARBON UNIDIR 300 HS240
Quota superiore: 330
Quota inferiore: 165
Esposizione: Interna
Modalità carico: Ciclica
Spessore strato: 0.017
Numero strati: 1
Spessore totale: 0.017
Passo: 30
Raggio smussi: 2
Larghezza strisce: 20

Pilastrata 31

Rinforzi a taglio in campata a quota 272.5

scala 1/20

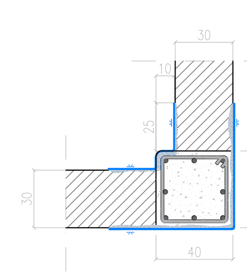

Rinforzo FRP
Tipo: Avvolgimento
Materiale: FIDCARBON UNIDIR 300 HS240
Quota superiore: 300
Quota inferiore: 245
Esposizione: Interna
Modalità carico: Ciclica
Spessore strato: 0.017
Numero strati: 1
Spessore totale: 0.017
Passo: 30
Raggio smussi: 2
Larghezza strisce: 20

Pilastrata 12

Rinforzi a taglio in campata in sezione B-B

scala 1/20

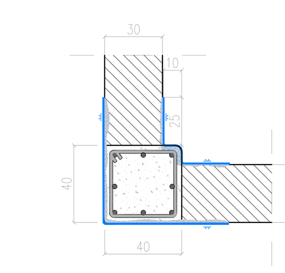

Rinforzo FRP
Tipo: Avvolgimento
Materiale: FIDCARBON UNIDIR 300 HS240
Quota superiore: 300
Quota inferiore: 220
Esposizione: Interna
Modalità carico: Ciclica
Spessore strato: 0.017
Numero strati: 2
Spessore totale: 0.034
Passo: 30
Raggio smussi: 2
Larghezza strisce: 20

Pilastrata 17

Rinforzi a taglio in campata a quota 272.5

scala 1/20

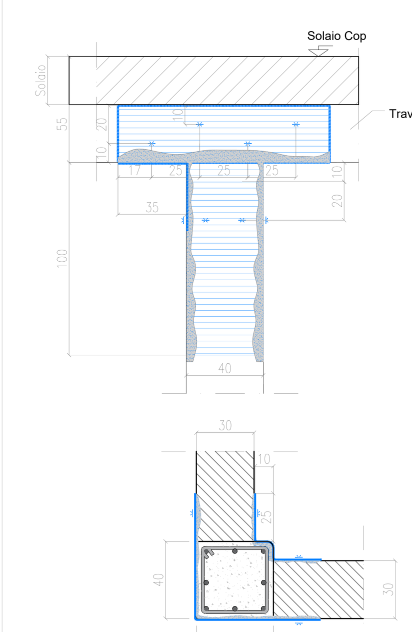

Rinforzo FRP
Tipo: Avvolgimento
Materiale: FIDCARBON UNIDIR 300 HS240
Quota superiore: 300
Quota inferiore: 245
Esposizione: Interna
Modalità carico: Ciclica
Spessore strato: 0.017
Numero strati: 1
Spessore totale: 0.017
Passo: 30
Raggio smussi: 2
Larghezza strisce: 20

Piastra di base Asta 456 Nodo 189 (misure in mm)
Profilo HEA180 materiale S235
Materiale piastra S355
Tirafondi diametro 14 materiale S235 - barre filettate (diametro fori 15 mm)
Procedimento di saldatura: ad arco con elettrodi rivestiti

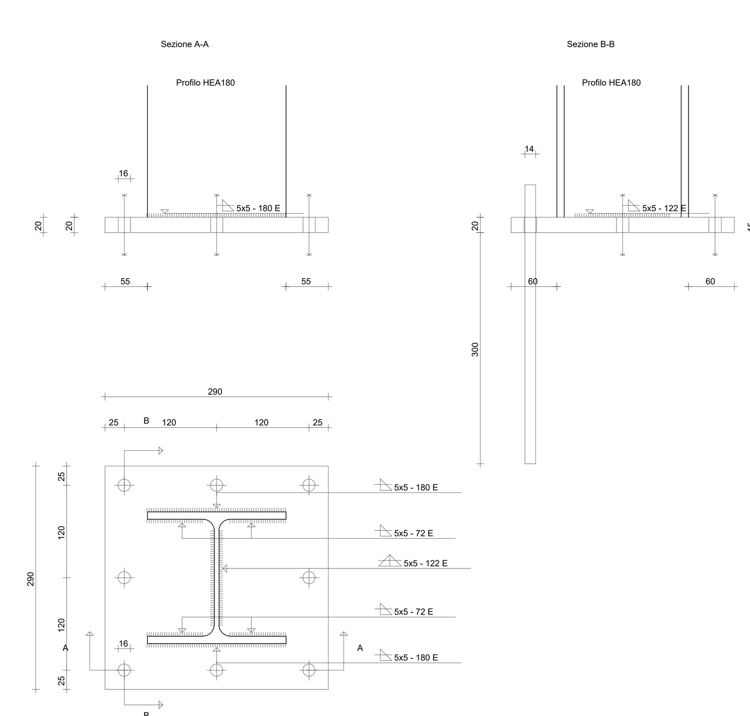

Piastra di base Asta 457 Nodo 2641 (misure in mm)
Profilo HEA180 materiale S235
Materiale piastra S355
Tirafondi diametro 14 materiale S235 - barre filettate (diametro fori 15 mm)
Procedimento di saldatura: ad arco con elettrodi rivestiti

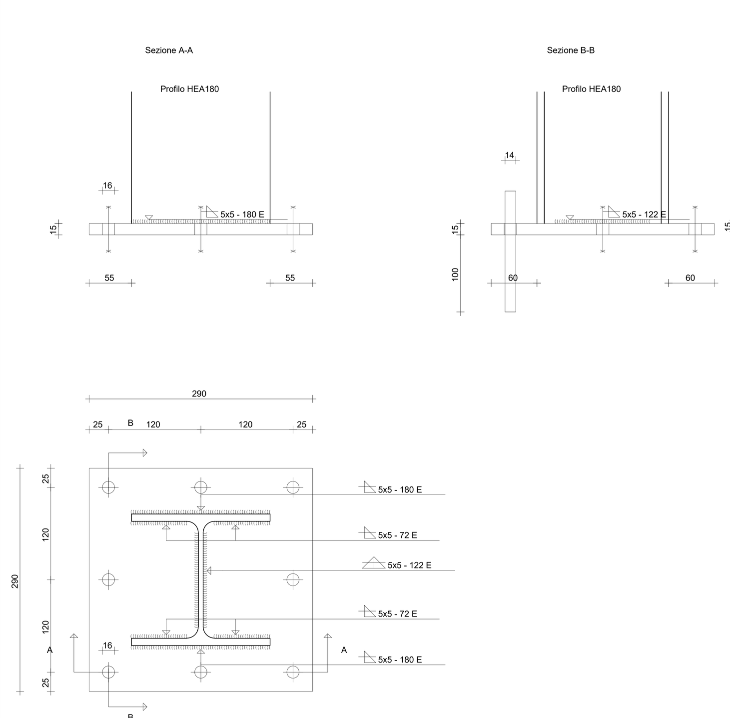

Piastra di base Asta 468 Nodo 3232 (misure in mm)
Profilo HEA160 materiale S235
Materiale piastra S355
Tirafondi diametro 14 materiale S235 - barre filettate (diametro fori 15 mm)
Procedimento di saldatura: ad arco con elettrodi rivestiti

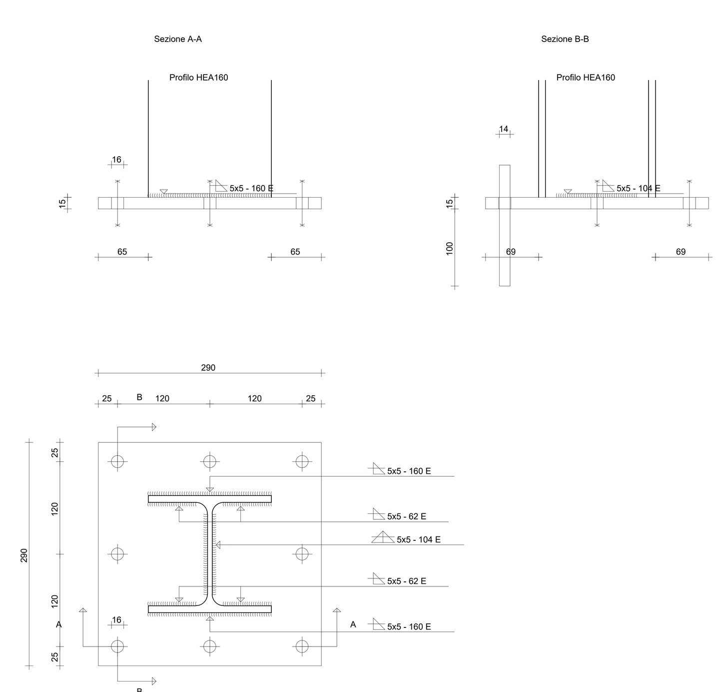

Comune di Rovetta
Provincia di Bergamo

Scuola Primaria "A.Moro"
Viale Papa Giovanni XXIII, 10 - 24020 Rovetta (BG)

COMMITTENTE
Comune di Rovetta
Sede Piazza Ferrari n° 24 -24020 - Rovetta
P.Iva - C.F. 00338710163 tel. 0346.76815
mail comune.rovetta@pec.regione.lombardia.it

TECNICO INCARICATO
Ing. Roberto Breviario
via A. Fantoni 102, 24020, Rovetta (BG)
P.Iva 03204570166 C.F. BRV RRT 76T24 C800L
Tel: 0346.73418 Email: info@studiobreviario.eu
Mail pec: roberto.breviario@ingpec.eu

PROTOCOLLO

PROGETTO
PROGETTAZIONE DEFINITIVA - ESECUTIVA PER INTERVENTI DI ADEGUAMENTO SISMICO DELL'EDIFICIO DELLA
SCUOLA PRIMARIA "A. Moro"
DI ROVETTA DI PROPRIETÀ COMUNALE

OGGETTO
STATO DI PROGETTO STRUTTURALI

SCALA	TITOLO
1:20 - 1:50	PARTICOLARI COSTRUTTIVI PILASTRI 13
REVISIONE 01	
DATA 29.09.2022	CUP B24I20000030001

STUDIO TECNICO
ING. ROBERTO BREVIARIO
Via Fantoni, 102 - 24020 ROVETTA (BG) Tel/Fax 0346.73418
e-mail: info@studiobreviario.eu PEC roberto.breviario@ingpec.eu P.IVA 03204570166