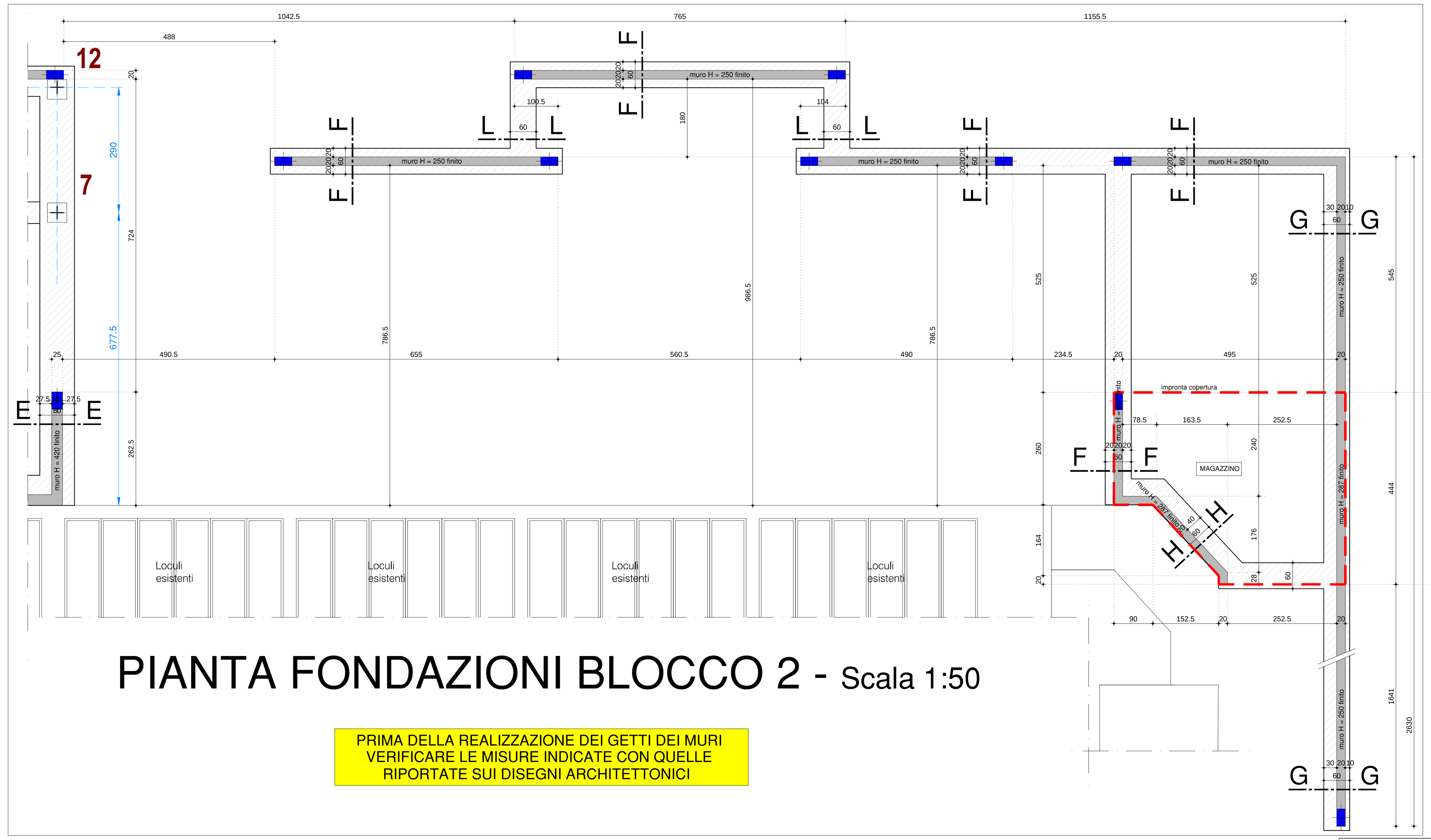

PIANTA FONDAZIONI BLOCCO 2 - Scala 1:50

PRIMA DELLA REALIZZAZIONE DEI GETTI DEI MURI VERIFICARE LE MISURE INDICATE CON QUELLE RIPORTATE SUI DISEGNI ARCHITETTONICI

PIANTA COPERTURA MAGAZZINO

Scala 1:50

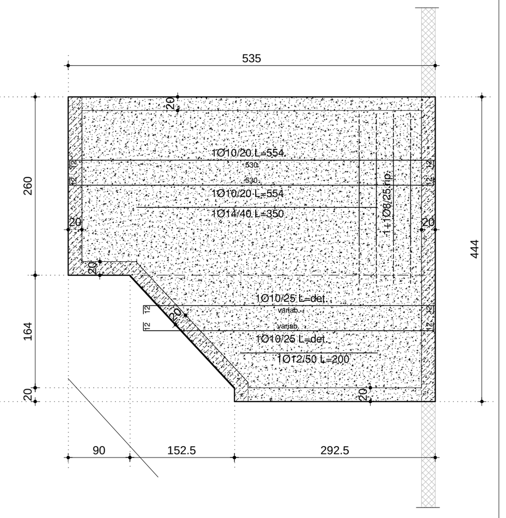

SEZIONE F-F

SCALA 1:25

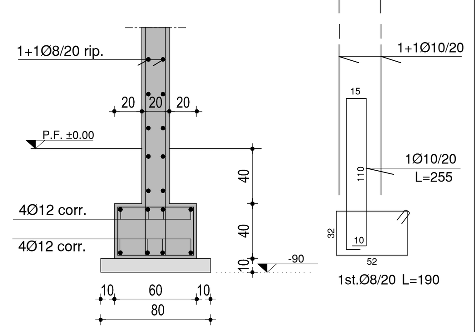

SEZIONE G-G

SCALA 1:25

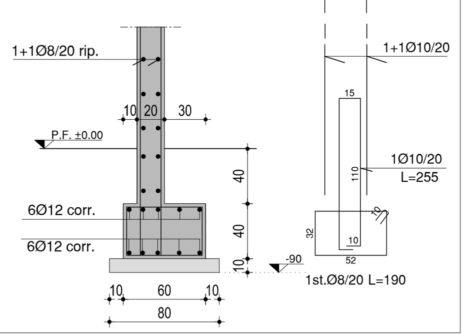

SEZIONE H-H

SCALA 1:25

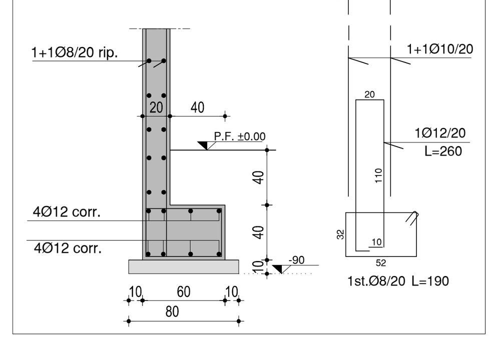

SEZIONE L-L

SCALA 1:25

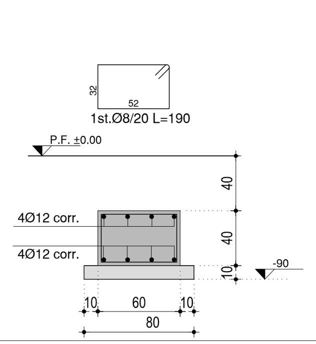

DETTAGLIO RINFORZO LOCALE PARETI

SCALA 1:25

pilastri 30x20 - 1st.Ø8/20 L=116

pilastri 30x20 - 1st.Ø8/20 L=126

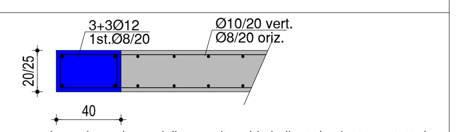

In corrispondenza della campitura blu indicata in pianta e a tutte le estremità, realizzare pilastri di rinforzo. Dimensioni [40xspessore parete] con l'armatura indicata.

PRESCRIZIONI PER ACCIAIO

RAPPORTI FORO-BULLONE E COPPIE DI SERRAGGIO

Diametro vite	M10	M12	M14	M16	M18	M20	M22	M24	M27	M30
Diametro foro	11	13	15	17	19	21.5	23.5	25.5	28.5	32
Coppie di serraggio 8.8 = TS (N*m)		90	144	225	309	439	597	759	1110	1508

SALDATURE:
- SOTTO GAS PROTETTIVO MAG 135 P FW01 (UNI EN 288/3)
- ELETTRODI TIPO E44/CL.3 (UNI 5132-74)
- A CORDONI D'ANGOLO CON LATO (Z) SE NON INDICATO PARI ALLO 0.75 DELLO SPESSORE MINIMO (P) DA UNIRE

BULLONE TIPO: CLASSE 8.8 VITE/ROSETTA AMBO I LATI/DADO/CONTRODADO
PROTEZIONE SUPERFICIALE BULLONE: ZINCATURA ELETTROLITICA UNI 3740

PRESCRIZIONI RIGUARDANTI IL CALCESTRUZZO

strutture	classe di resistenza (N/mmq)	classe del cemento (N/mmq)	classe di esposizione	classe di consistenza	Ømax inerti aggregati resistenti al gelo
fondazioni	C 25/30	32.5	XC2	S3	32 mm
pilastri e pareti	C 25/30	32.5	XC1	S4	25 mm
travi e solai	C 25/30	32.5	XC1	S4	16 mm
vasche contenimento acqua	C 30/35	32.5-42.5	XD2	S4	16 mm
strutture getto a vista	C 30/35	32.5-42.5	XF1	S4	16 mm

classi di esposizione ambientale

classe	max A/C (l/mc)	dosaggio min. (kg/mc)	copriferro min. (mm)
XC1	0.65	260	20
XC2	0.60	280	20
XC3	0.55	280	30
XF1	0.55	300	30
XD2	0.55	300	30

prescrizioni operative
- verificare in sito la corrispondenza fra le misure indicate e quelle riportate sui disegni architettonici
- verificare in sito le lunghezze di taglio dei ferri
- mantenere puntellate le travi ed i solai fino a completa maturazione del calcestruzzo
- in tutte le pareti in c.c.a. i due paramenti del muro devono essere collegati con 6 legature Ø6/mq
- eseguire il reinterro a tergo dei muri con materiale arido drenante, solo dopo il getto del 1° solaio
- in tutte le pareti in c.c.a., i ferri di ripartizione orizzontali e le armature longitudinali nei cordoli devono terminare a squadretta
- tempi minimi di disarmo per getti eseguiti con cementi normali :
  sponde casseri travi e pilastri 3 gg.
  armature di solette di luce modesta 10 gg.
  puntelli e centine di travi, ecc. 24 gg.

ACCIAI

acciai da cemento armato normale	acciai laminati
☐ B450A ☒ B450C	☒ S235J (ex Fe360) ☐ S275J (ex Fe430) ☐ S355J (ex Fe510)

n° tavola	oggetto tavola:	scala:
S02	PIANTA FONDAZIONI BLOCCO 2	1:50
	SEZIONI DI FONDAZIONE BLOCCO 2	1:25
DEFINITIVA	PIANTA COPERTURA MAGAZZINO	1:25

progetto: MANUTENZIONE STRAORDINARIA E AMPLIAMENTO DEL CIMITERO COMUNALE DI BREMBATE (BG)

comune di: BREMBATE (BG)

committente: COMUNE DI BREMBATE (BG)
PIAZZA DON TODESCHINI

data: 20 NOVEMBRE 2018

agg.:
1° -
2° -
3° -
4° -
5° -

riferimento:

Studio di ingegneria
DOTT. ING. LUCA MORA
DOTT. ING. LUCA LUSSANA
GEOM. DARIO BONOMI

Piazza Libertà, 11 - 24040 Stezzano (BG)
Albo Ingg. Bergamo n. 1728
telefono / fax : 035.592455
e-mail : ing.mora.luca@virgilio.it

file: cimitero di Brembate _ STRUTTURE.dwg