CARATTERISTICHE DEI SERRAMENTI:

(1) Fornitura e posa in opera di serramento per finestre in lega di alluminio EN AW 6060 (EN 573–3 e EN 755–2) con stato fisico di fornitura T5 secondo EN515 estrusi nel rispetto delle tolleranze prescritte dalla norma EN 12020–2, con profilati a taglio termico, realizzati con listelli isolanti in poliamminide rinforzati con fibra di vetro al 25%, verniciati nelle parti a vista con colore RAL da concordare con la D.L., spessore del profilo del serramento 65/75 mm. (tipo Metra NC 65 HES a taglio termico o similare), con telaio perimetrale maggiorato in considerazione di nuovo cappotto sp. 5 cm., completo di vetro a doppia camera (Valore Ug=0,50 W/m2K calcolato in base alla norma EN673) del tipo 44.1 Stratobel iplus Planibel Clear + iplus I–Top pos.2 – 16 mm Argone 90% – 4 mm Planibel Clear – 18 mm Argon 90% – 33.1 Stratobel iplus I–Top + Planibel Clear pos.5 della ditta AGC YOUR GLASS o similare. La trasmittanza media termica del serramento, completo in ogni sua parte (alluminio + vetro), dovrà avere un coefficiente Uw uguale o inferiore a 1,00 W/m2K, calcolato secondo la norma UNI EN ISO 10077/1. Il serramento dovrà avere un potere fonoisolante con un valore limite di 48 dB. L'infisso dovrà essere diviso in specchiature (come da particolari costruttivi) con ante a battente tutte dotate di sistema anta/ribalta complete di maniglia a cremonese a più punti di chiusura con meccanismo dotato di dispositivo di sicurezza contro l'errata manovra. Compreso l'assistenza muraria alla posa in opera ed ogni altro onere o accessorio per eseguire l'opera a perfetto regola d'arte.

(2) Fornitura e posa in opera di nuovo serramento per ingresso esterno SCUOLA PRIMARIA in lega di alluminio EN AW 6060 (EN 573–3 e EN 755–2) con stato fisico di fornitura T5 secondo EN515 estrusi nel rispetto delle tolleranze prescritte dalla norma EN 12020–2, con profilati a taglio termico, realizzati con listelli isolanti in poliamminide rinforzati con fibra di vetro al 25%, verniciati nelle parti a vista con colore RAL da concordare con la D.L., spessore del profilo del serramento 65/75 mm. (tipo Metra NC 65 HES a taglio termico o similare), con telaio perimetrale maggiorato in considerazione di nuovo cappotto sp. 5 cm., completo di vetro a doppia camera (Valore Ug=0,50 W/m2K calcolato in base alla norma EN673) del tipo 44.1 Stratobel iplus Planibel Clear + iplus I–Top pos.2 – 16 mm Argone 90% – 4 mm Planibel Clear – 18 mm Argon 90% – 33.1 Stratobel iplus I–Top + Planibel Clear pos.5 della ditta AGC YOUR GLASS o similare. La trasmittanza media termica del serramento, completo in ogni sua parte (alluminio + vetro), dovrà avere un coefficiente Uw uguale o inferiore a 1,00 W/m2K, calcolato secondo la norma UNI EN ISO 10077/1. Il serramento dovrà avere un potere fonoisolante con un valore limite di 48 dB.
Il serramento d'ingresso sarà composto da due infissi separati dal pilastro in muratura (come da particolari costruttivi) aventi le seguenti geometrie:
PRIMO INFISSO D'INGRESSO (dimensioni murarie attuali dell'apertura mt. 4,34 x h2,50):
- n.2 specchiature fisse (come da particolare costruttivo) di dimensioni cm. 117xh250;
- n.2 ante a battente di dimensioni luce netta cm. 100xh210 (come da particolare costruttivo), complete di tre cerniere per anta, serrature, n.1 maniglia esterna e n.2 maniglioni antipanico ad asta all'interno del serramento, dotate di n.2 dispositivi chiudiporta posizionati sulla parte superiore delle ante;
- n.1 sopraluce fisso (come da particolare costruttivo) di dimensioni cm. 200xh40;

SECONDO INFISSO D'INGRESSO (dimensioni murarie attuali dell'apertura mt. 4,33 x h2,50):
- n.1 specchiatura fissa (come da particolare costruttivo) di dimensioni cm. 90,5xh250;
- n.1 montante tra due porte (come da particolare costruttivo) di dimensioni cm. 35xh250;
- n.2 ante a battente di dimensioni cm. 100xh210 (come da particolare costruttivo), complete di tre cerniere per anta, serrature, n.1 maniglia esterna e n.2 maniglioni antipanico ad asta all'interno del serramento, dotate di n.2 dispositivi chiudiporta posizionati sulla parte superiore delle ante;
- n.1 sopraluce fisso (come da particolare costruttivo) di dimensioni cm. 200xh40;
- n.1 anta a battente di dimensioni cm. 100xh210 (come da particolare costruttivo), completa di tre cerniere, serratura, n.1 maniglia esterna e n.1 maniglione antipanico ad asta all'interno del serramento, dotata di n.1 dispositivo chiudiporta posizionato sulla parte superiore dell'anta;
- n.1 sopraluce fisso (come da particolare costruttivo) di dimensioni cm. 100xh40;

compreso la fornitura e posa in opera di falso telaio, profili, coprifili, coprigiunti in gomma, spazzolini sottoporta ed ogni altro onere accessorio per garantire il taglio termico del serramento e per eseguire l'opera a perfetto regola d'arte.

INGRESSO SCUOLA ELEMENTARE

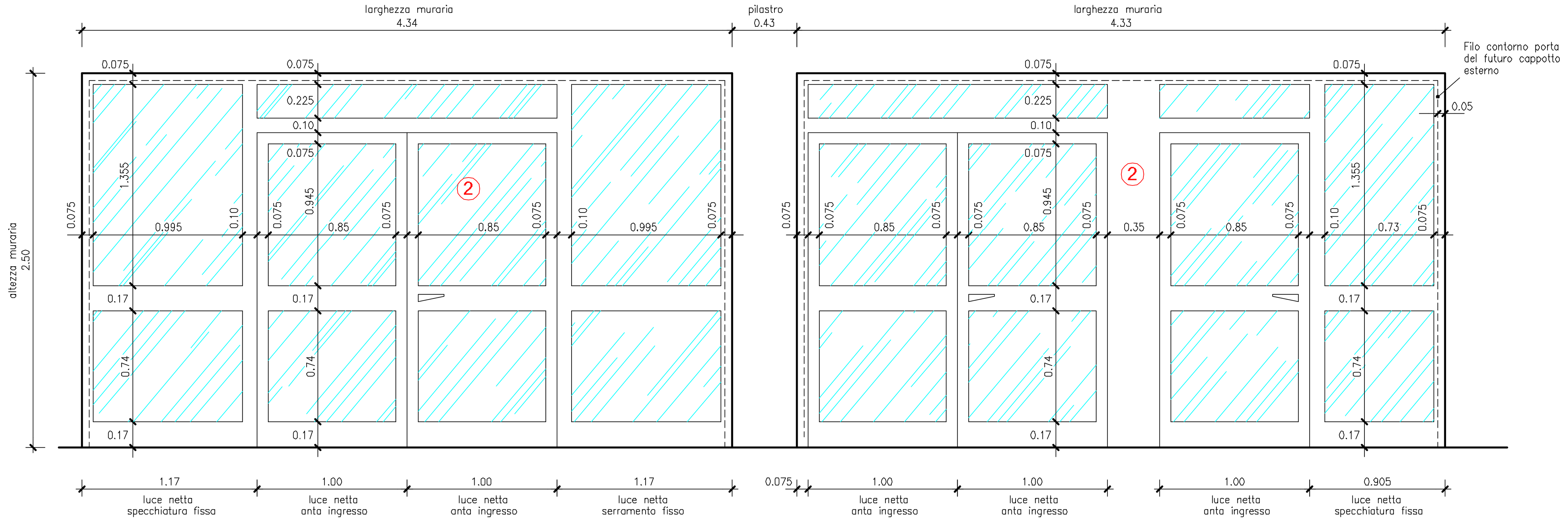

INGRESSO BIBLIOTECA

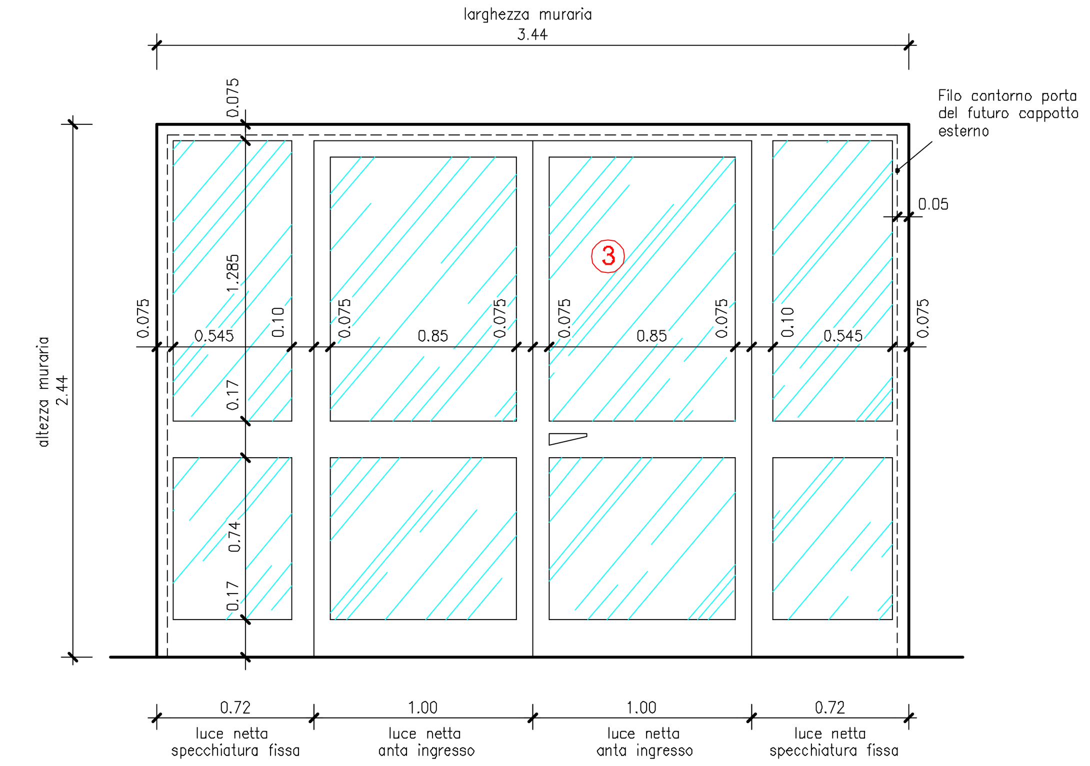

(3) Fornitura e posa in opera di nuovo serramento per ingresso esterno BIBLIOTECA COMUNALE, in lega di alluminio EN AW 6060 (EN 573–3 e EN 755–2) con stato fisico di fornitura T5 secondo EN515 estrusi nel rispetto delle tolleranze prescritte dalla norma EN 12020–2, con profilati a taglio termico, realizzati con listelli isolanti in poliamminide rinforzati con fibra di vetro al 25%, verniciati nelle parti a vista con colore RAL da concordare con la D.L., spessore del profilo del serramento 65/75 mm. (tipo Metra NC 65 HES a taglio termico o similare), con telaio perimetrale maggiorato in considerazione di nuovo cappotto sp. 5 cm., completo di vetro a doppia camera (Valore Ug=0,50 W/m2K calcolato in base alla norma EN673) del tipo 44.1 Stratobel iplus Planibel Clear + iplus I–Top pos.2 – 16 mm Argone 90% – 4 mm Planibel Clear – 18 mm Argon 90% – 33.1 Stratobel iplus I–Top + Planibel Clear pos.5 della ditta AGC YOUR GLASS o similare. La trasmittanza media termica del serramento, completo in ogni sua parte (alluminio + vetro), dovrà avere un coefficiente Uw uguale o inferiore a 1,00 W/m2K, calcolato secondo la norma UNI EN ISO 10077/1. Il serramento dovrà avere un potere fonoisolante con un valore limite di 48 dB.
Il serramento d'ingresso, tenuto conto che le dimensioni murarie attuali dell'apertura sono di mt. 3,44 x h2,44, dovrà avere le seguenti geometrie:
- n.2 specchiature fisse (come da particolare costruttivo) di dimensioni cm. 72xh244;
- n.2 ante a battente di dimensioni cm. 100xh234 (come da particolare costruttivo), complete di tre cerniere per anta, serrature, n.1 maniglia esterna e n.2 maniglioni antipanico ad asta all'interno del serramento, dotate di n.2 dispositivi chiudiporta posizionati sulla parte superiore delle ante;

compreso profili, coprifili, coprigiunti in gomma, spazzolini sottoporta ed ogni altro onere accessorio per garantire il taglio termico del serramento e per eseguire l'opera a perfetto regola d'arte.

(4) Fornitura e posa in opera di nuovo serramento per ingresso esterno UFFICI POLIZIA LOCALE, in lega di alluminio EN AW 6060 (EN 573–3 e EN 755–2) con stato fisico di fornitura T5 secondo EN515 estrusi nel rispetto delle tolleranze prescritte dalla norma EN 12020–2, con profilati a taglio termico, realizzati con listelli isolanti in poliamminide rinforzati con fibra di vetro al 25%, verniciati nelle parti a vista con colore RAL da concordare con la D.L., spessore del profilo del serramento 65/75 mm. (tipo Metra NC 65 HES a taglio termico o similare), con telaio perimetrale maggiorato in considerazione di nuovo cappotto sp. 5 cm., completo di vetro a doppia camera (Valore Ug=0,50 W/m2K calcolato in base alla norma EN673) del tipo 44.1 Stratobel iplus Planibel Clear + iplus I–Top pos.2 – 16 mm Argone 90% – 4 mm Planibel Clear – 18 mm Argon 90% – 33.1 Stratobel iplus I–Top + Planibel Clear pos.5 della ditta AGC YOUR GLASS o similare. La trasmittanza media termica del serramento, completo in ogni sua parte (alluminio + vetro), dovrà avere un coefficiente Uw uguale o inferiore a 1,00 W/m2K, calcolato secondo la norma UNI EN ISO 10077/1. Il serramento dovrà avere un potere fonoisolante con un valore limite di 48 dB.
Il serramento d'ingresso, tenuto conto che le dimensioni murarie attuali dell'apertura sono di mt. 1,58 x h2,46, dovrà avere le seguenti geometrie:
- n.1 anta semifissa di dimesnioni luce netta cm. 53xh236,5;
- n.1 anta a battente di dimensioni luce netta cm. 90xh236,5, completa di tre cerniere, serratura, n.1 maniglia esterna e n.1 maniglione antipanico ad asta all'interno del serramento, dotata di n.1 dispositivo chiudiporta posizionato sulla parte superiore dell'anta d'ingresso;

compreso profili, coprifili, coprigiunti in gomma, spazzolini sottoporta ed ogni altro onere accessorio per garantire il taglio termico del serramento e per eseguire l'opera a perfetta regola d'arte.

INGRESSO UFFICI POLIZIA LOCALE

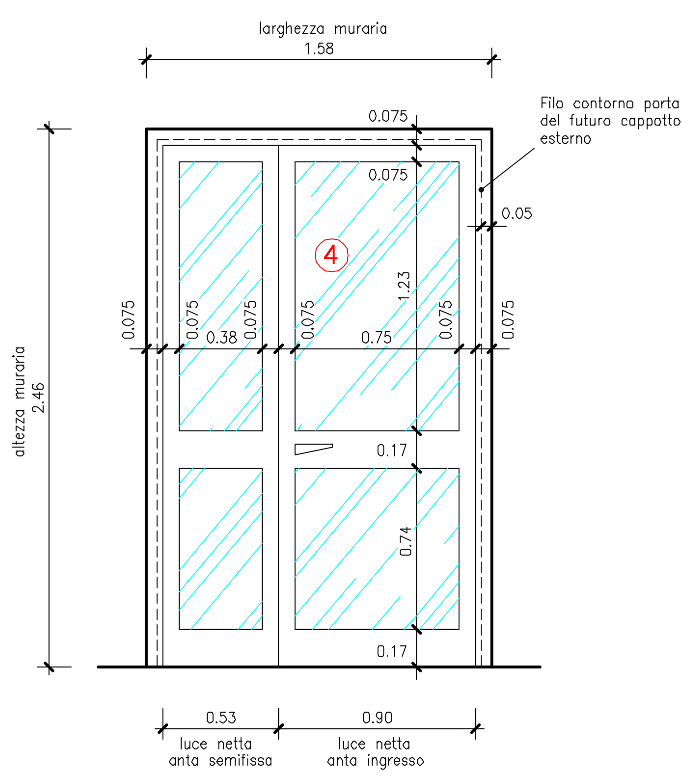

USCITE DI EMERGENZA SCUOLA ELEMENTARE

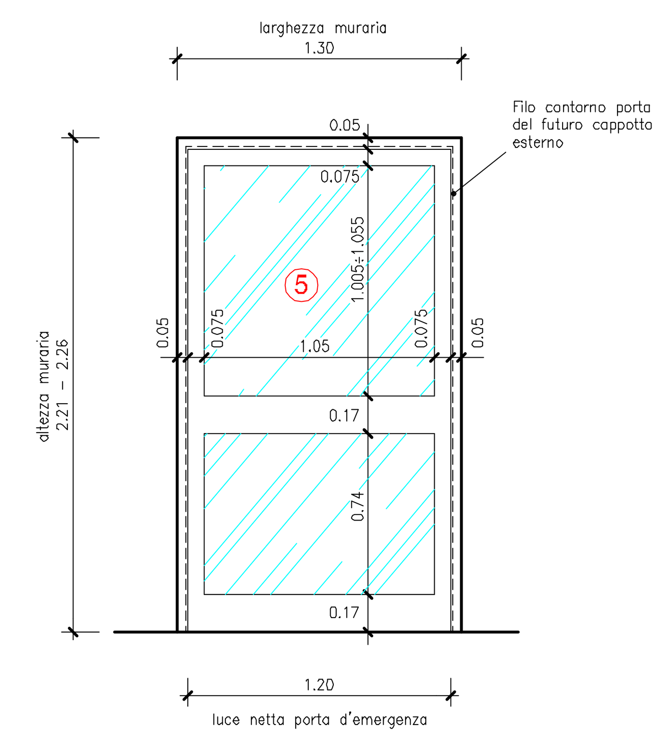

INGRESSO UFFICI UNIONE DEI COMUNI

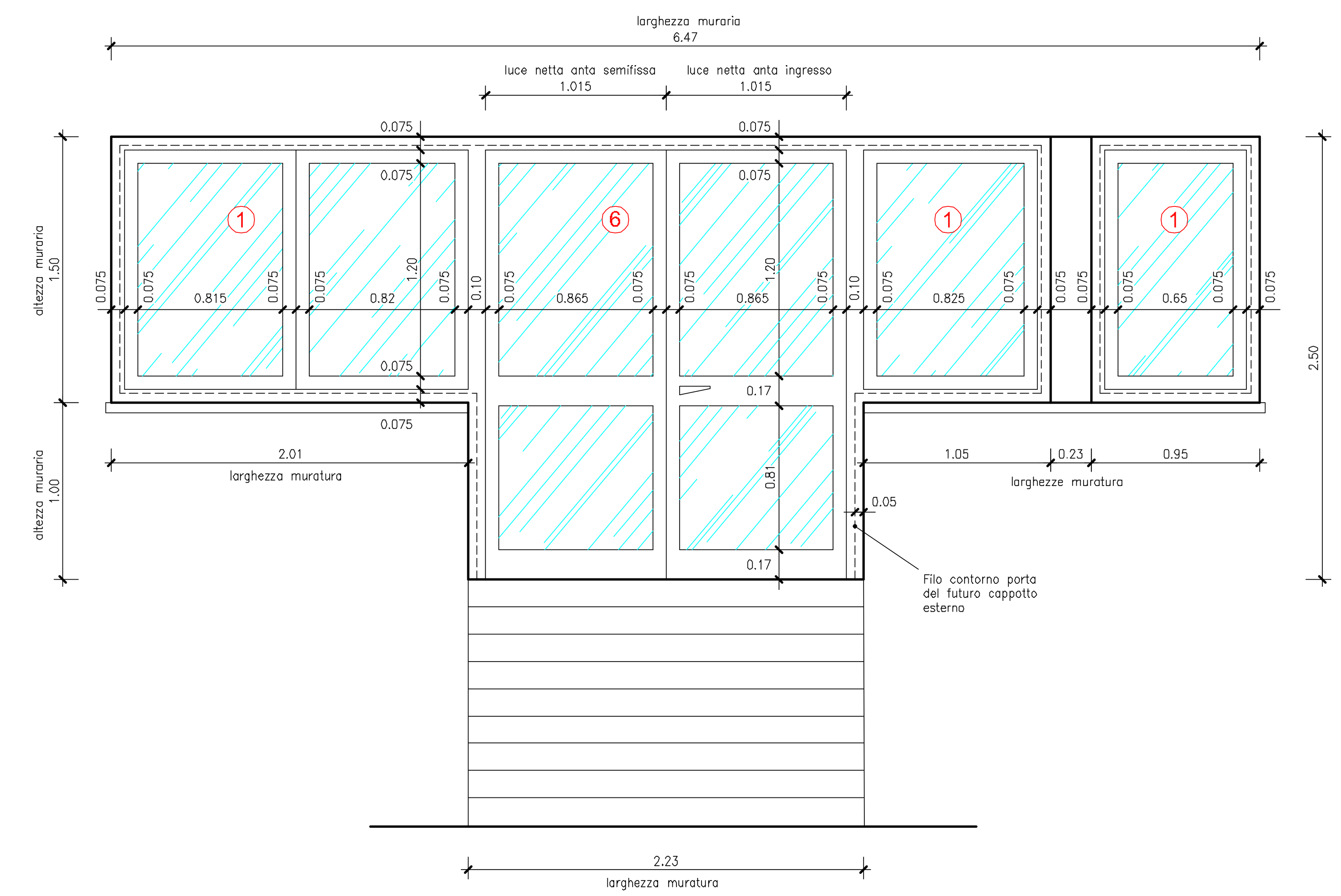

(5) Fornitura e posa in opera di nuovo serramento per USCITA SICUREZZA Scuola primaria, in lega di alluminio EN AW 6060 (EN 573–3 e EN 755–2) con stato fisico di fornitura T5 secondo EN515 estrusi nel rispetto delle tolleranze prescritte dalla norma EN 12020–2, con profilati a taglio termico, realizzati con listelli isolanti in poliamminide rinforzati con fibra di vetro al 25%, verniciati nelle parti a vista con colore RAL da concordare con la D.L., spessore del profilo del serramento 65/75 mm. (tipo Metra NC 65 HES a taglio termico o similare), con telaio perimetrale maggiorato in considerazione di nuovo cappotto sp. 5 cm., completo di vetro a doppia camera (Valore Ug=0,50 W/m2K calcolato in base alla norma EN673) del tipo 44.1 Stratobel iplus Planibel Clear + iplus I–Top pos.2 – 16 mm Argone 90% – 4 mm Planibel Clear – 18 mm Argon 90% – 33.1 Stratobel iplus I–Top + Planibel Clear pos.5 della ditta AGC YOUR GLASS o similare. La trasmittanza media termica del serramento, completo in ogni sua parte (alluminio + vetro), dovrà avere un coefficiente Uw uguale o inferiore a 1,00 W/m2K, calcolato secondo la norma UNI EN ISO 10077/1. Il serramento dovrà avere un potere fonoisolante con un valore limite di 48 dB.
L'uscita di sicurezza, tenuto conto che le dimensioni murarie attuali delle aperture sono di mt. 1,30 x h2,21÷2,26, sarà composta da un anta a battente di dimensioni luce netta cm. 120xh221÷216 (come da particolari costruttivi), completa di tre cerniere, n.1 maniglione antipanico ad asta all'interno del serramento, dotata di n.1 dispositivo chiudiporta posizionato sulla parte superiore dell'anta, compreso profili, coprifili, coprigiunti in gomma, spazzolini sottoporta ed ogni altro onere accessorio per garantire il taglio termico del serramento e per eseguire l'opera a perfetta regola d'arte.

(6) Fornitura e posa in opera di nuovo serramento per ingresso esterno UFFICI UNIONE DEI COMUNI, in lega di alluminio EN AW 6060 (EN 573–3 e EN 755–2) con stato fisico di fornitura T5 secondo EN515 estrusi nel rispetto delle tolleranze prescritte dalla norma EN 12020–2, con profilati a taglio termico, realizzati con listelli isolanti in poliamminide rinforzati con fibra di vetro al 25%, verniciati nelle parti a vista con colore RAL da concordare con la D.L., spessore del profilo del serramento 65/75 mm. (tipo Metra NC 65 HES a taglio termico o similare), con telaio perimetrale maggiorato in considerazione di nuovo cappotto sp. 5 cm., completo di vetro a doppia camera (Valore Ug=0,50 W/m2K calcolato in base alla norma EN673) del tipo 44.1 Stratobel iplus Planibel Clear + iplus I–Top pos.2 – 16 mm Argone 90% – 4 mm Planibel Clear – 18 mm Argon 90% – 33.1 Stratobel iplus I–Top + Planibel Clear pos.5 della ditta AGC YOUR GLASS o similare. La trasmittanza media termica del serramento, completo in ogni sua parte (alluminio + vetro), dovrà avere un coefficiente Uw uguale o inferiore a 1,00 W/m2K, calcolato secondo la norma UNI EN ISO 10077/1. Il serramento dovrà avere un potere fonoisolante con un valore limite di 48 dB.
Il serramento d'ingresso, tenuto conto che le dimensioni murarie attuali dell'apertura sono di mt. 2,23 x h2,50, dovrà avere i seguenti elementi:
- n.2 ante a battente, di cui una semifissa, di dimensioni cm. 101,5xh250, complete di tre cerniere per anta, serrature, n.1 maniglia esterna e n.1 maniglione antipanico ad asta all'interno del serramento, dotata di n.1 dispositivo chiudiporta posizionato sulla parte superiore dell'anta;

compreso profili, coprifili, coprigiunti in gomma, spazzolini sottoporta ed ogni altro onere accessorio per garantire il taglio termico del serramento e per eseguire l'opera a perfetta regola d'arte.

(7) Fornitura e posa in opera di nuovo serramento per ingresso esterno ARCHIVIO COMUNALE, in lega di alluminio EN AW 6060 (EN 573–3 e EN 755–2) con stato fisico di fornitura T5 secondo EN515 estrusi nel rispetto delle tolleranze prescritte dalla norma EN 12020–2, con profilati a taglio termico, realizzati con listelli isolanti in poliamminide rinforzati con fibra di vetro al 25%, verniciati nelle parti a vista con colore RAL da concordare con la D.L., spessore del profilo del serramento 65/75 mm. (tipo Metra NC 65 HES a taglio termico o similare), con telaio perimetrale maggiorato in considerazione di nuovo cappotto sp. 5 cm., completo di pannellatura cieca in doppia lamina d'alluminio con inserito all'interno uno strato isolante di idoneo spessore in grado di garantire una trasmittanza media termica del serramento (telaio in alluminio + pannellatura cieca coibentata) con coefficiente Uw uguale o inferiore a 1,00 W/m2K, calcolato secondo la norma UNI EN ISO 10077/1. Il serramento dovrà avere un potere fonoisolante con un valore limite di 48 dB.
Il serramento d'ingresso, tenuto conto che le dimensioni murarie attuali dell'apertura sono di mt. 4,43 x h2,50, dovrà avere i seguenti elementi:
- n.2 specchiature fisse (come da particolare costruttivo) di dimensioni cm. 121,5xh250;
- n.2 ante a battente, di cui una semifissa, di dimensioni luce netta cm. 100xh242,5 (come da particolare costruttivo), complete di tre cerniere per anta, n.2 maniglie con serratura;

compreso profili, coprifili, coprigiunti in gomma, spazzolini sottoporta ed ogni altro onere accessorio per garantire il taglio termico del serramento e per eseguire l'opera a perfetta regola d'arte.

INGRESSO ARCHIVIO COMUNALE

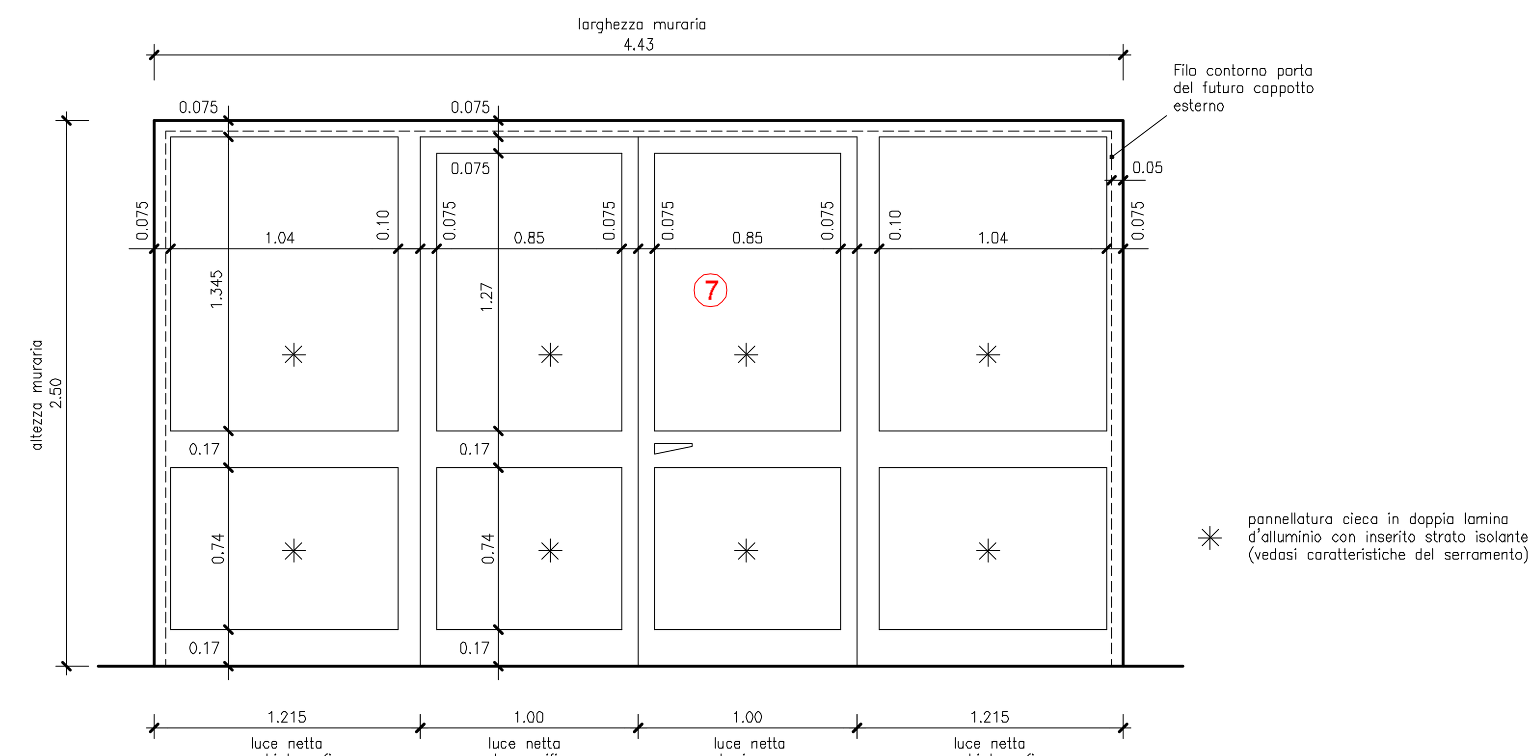

✳ pannellatura cieca in doppia lamina d'alluminio con inserito strato isolante (vedasi caratteristiche del serramento)

INGRESSO BOX

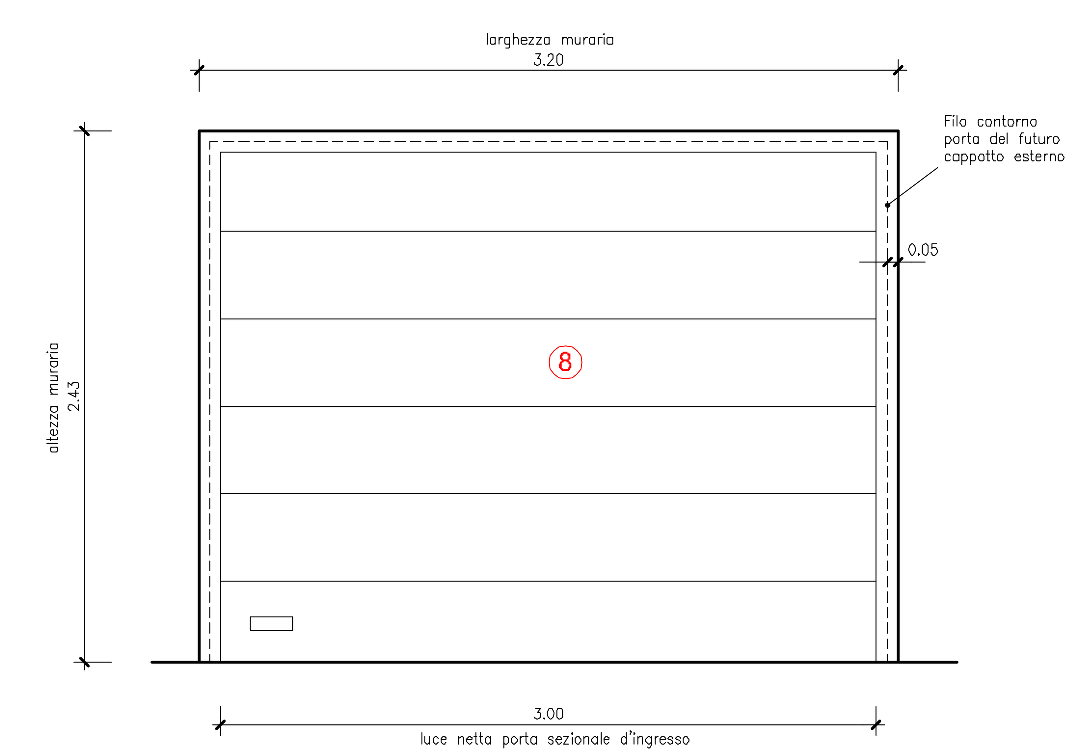

(8) Fornitura e posa in opera di portone sezionale ad apertura verticale per BOX POLIZIA LOCALE, costituita da pannelli orizzontali coibentati, scorrevoli su ruote posizionate entro guide laterali, tenendo conto del futuro cappotto di spessore 5 cm. lungo i contorni dell'apertura. Il portone sarà dotato di snodi tra i vari pannelli, dovrà curvare in prossimità del soffitto e si disporrà parallelamente al solaio.
Il portone sezionale d'ingresso, tenuto conto che le dimensioni murarie attuali dell'apertura sono di mt. 3,20 x h2,43, dovrà avere una luce netta di cm. 300xh233 con le seguenti caratteristiche:
Caratteristiche Tecniche e Strutturali:
- Guide laterali di scorrimento in acciaio zincato, complete di piastre laterali di rinforzo;
- Carrelli di scorrimento nelle guide laterali, regolabili, dotati di ruote in materiale plastico ad alta resistenza montate su silenziosi cuscinetti a sfere
- Albero superiore a fissaggio rapido BREVETTATO "SUPER-CLICK", di modesto ingombro, completo di molle di bilanciamento a torsione e pulegge avvolgicavo in alluminio pressofuso
- Dispositivo di sicurezza anticaduta in caso di eventuale rottura delle molle, certificato;
- Guarnizioni di tenuta ad acqua e vento in EPDM antinvecchiamento; quella superiore fissata su profilato metallico mentre quelle laterali alle guide verticali;
- Dispositivo ANTI–INTRUSIONE gusci di protezione perimetrale;
- Motorizzazione costituita da gruppo di traino da posizionare a soffitto completa di quadro elettrico di comando incorporato, luce di cortesia, scheda radio ricevitore e n.3 radiocomandi quadricanale a 4 funzioni a codice fisso;
- Coppia fotocellule per montaggio da esterno (portata max 30mt.) alimentazione 24 V;
- Lampeggiante 24 V, completo di supporto di fissaggio a parete;
- Antenna esterna a fissaggio laterale o superiore;
- Maniglia di sollevamento manuale per portone sezionale quando necessario (in caso di mancanza corrente elettrica)

Caratteristiche tecniche del Manto Coibentato:
- Manto composto da pannelli anti–pizzicamento realizzati con doppia lamiera di acciaio preverniciato con resine poliestere ad alta resistenza superficiale
- Pannelli aventi spessore 42 mm. eseguiti in lamiera preverniciata coibentati. Coefficiente medio di trasmittanza termica dell'intera porta installata Uw=1,00 W/m2K; resistenza alla spinta del vento classe 4; la composizione del manto è modulare e pertanto deve essere realizzato con pannelli di altezza uniforme per garantire un elevato livello estetico dello stesso, con eventuale riduzione del solo pannello superiore; Lato interno di tutti i pannelli colore BIANCO RAL 9016; Lato esterno di tutti i pannelli colore RAL da concordare con la D.L.;
- Cuffie laterali di contenimento dei pannelli in lamiera pressopiegata;
- Pratica maniglia per manovra manuale dotata di impugnature differenziate sui versanti esterno ed interno;
- BORDO INFERIORE PASSIVO dotato di speciale sistema di ventilazione utilizzabile a seconda delle eventuali necessità di areazione o maggiore isolamento;

compreso controtelaio, profili, coprifili, coprigiunti in gomma, spazzolini sottoporta ed ogni altro onere accessorio per garantire il taglio termico del serramento, compreso collegamento elettrico esterno a canaletta derivato dalla scatola di derivazione esistente, compreso le opere murarie per l'installazione del falso telaio e di tutti gli accessori e collegamenti, compreso ogni altro onere o accessorio per eseguire l'opera a perfetta regola d'arte.

COMUNE DI ROVETTA

Provincia di Bergamo

PROGETTO DEFINITIVO/ ESECUTIVO:	RISTRUTTURAZIONE EDIFICIO SCUOLA PRIMARIA "A. MORO" DI ROVETTA PER EFFICIENTAMENTO ENERGETICO - 1° LOTTO -
COMMITTENTE:	COMUNE DI ROVETTA
OGGETTO:	PARTICOLARI COSTRUTTIVI E CARATTERISTICHE SERRAMENTI (Progetto)

TAVOLA: 6 | SCALA: 1:25 | DATA: 20/03/2017 | AGG.:

UNIONE DEI COMUNI DELLA PRESOLANA
UFFICIO TECNICO UNICO - Settore Lavori Pubblici
Piazza Ferrari n.24 - 24020 - ROVETTA (Bg) - Tel. 0346 73293 - Fax 0346 76668
IL PROGETTISTA:
(Geom. MARCO ANDREOLETTI)